RUMAH MODULAR
PERABOT PRIMER

3

TRANQUIL CORNER

In light of the new normal situation, there has been a surge in the need to retrofit our dwellings into a work place that enables us to continue learning at home as we are unable to go to our university.
Tranquil Corner considers the 'work-play-rest-exercise' factor that able to enchance both productivity and wellness," taking it a step further in terms of the design.

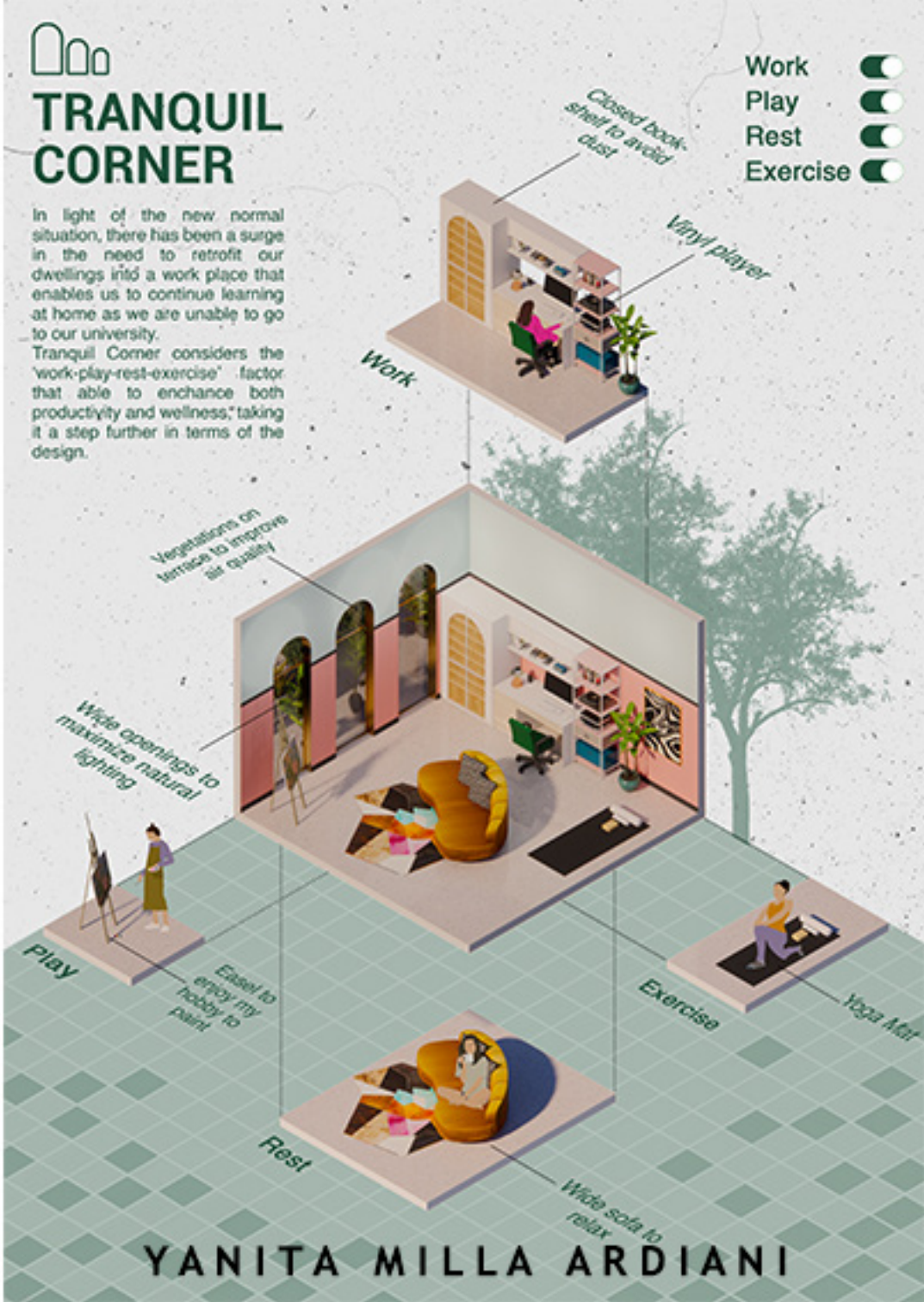

YANITA MILLA ARDIANI

This book is
Produced by Mills Publisher, Indonesia

Cover by : Yanita Mila Ardiani
All Content by : Yanita Mila Ardiani

RUMAH MODULAR PERABOT

TABLE OF CONTENTS

1.....1

2.....9

3.....17

4.....25

5.....33

6.....,.....41

7.....49

8.....57

9.....65

10.....73

Jakarta, Agustus 2021

Buku ini berisi informasi tentang berbagai alternatif desain tentang rumah-rumah sederhana dan menengah yang di desain dengan menyesuaikan perabot primer yang ada di dalam rumah. Sering kita lihat ketika membeli rumah baru, penghuni baru menambahkan dan merenovasi rumahnya menyesuaikan kebutuhan ruang dan alat-alat yang dimilikinya yang kurang sesuai ukurannya di rumah baru tersebut. Buku ini ingin membahas banyak tentang Rumah modular yang disesuaikan dengan perabot primer, sehingga rumah baru beli siap untuk langsung ditempati dan diberi perabot baru dalam rumah.

Terimakasih
Selamat membaca,

Yanita Mila Ardiani

Beberapa konsep Desain Biofilik yang akan dijadikan parameter dalam pembangunan rumah di lahan sempit ini adalah:

1. Visual Connection with Nature

Visual connection with Nature ini adalah kehadiran sebuah el emen visual alam baik yang asli atau yang imitasi dalam sebuah ruangan rumah

2. Presence of Water

Kehadiran Air. Elemen ini sangat dibutuhkan untuk memberikan kedamaian jiwa

3. Thermal and Air flow variability

Hal ini adalah upaya untuk menghadirkan pencahayaan alami dan penghawaan dalam ruang sebagao adaptasi desain terhadap iklim mikro dimana desain ini didirikan

4. Non Visual connection with Nature

Hubungan tidak visual ini dapat dihadirkan dengan adanya suara-suara seperti suara lagu gemercik air dan suara alam lainnya

5. Prospect (Kesan Pandangan yang leluasa)

Kesan pandangan yang leluasa adalah penghubung antar ruang untuk memberikan interaksi antar pengguna

1

Beberapa konsep Desain Biofilik yang diaplikasikan pada rumah 1 ini adalah :

1. Visual Connection with Nature
Pada denah kamar tidur di lantai 2 semua jendela menghadap ke taman belakang

2. Presence of Water
Kehadiran Air di rumah ini pada gemercik airtaman belakang

3. Thermal and Air flow variability
Penghawaan alami pada sirkulasi udara alami di semua ruang dengan plafon yang tinggi dapat mengalirkan udara panas ke atas. Juga pencahayaan alami masuk di dalam ruang dari jendela luar

4. Non Visual connection with Nature
Suara alami dapat diperdengarkan dalam sebuah ruang dalam rumah ini

5. Prospect (Kesan Pandangan yang leluasa)
Ada void yang dierikan agar ruah terasa tinggi luas dan ada konneksi menerus dengan lantai dibawahnya

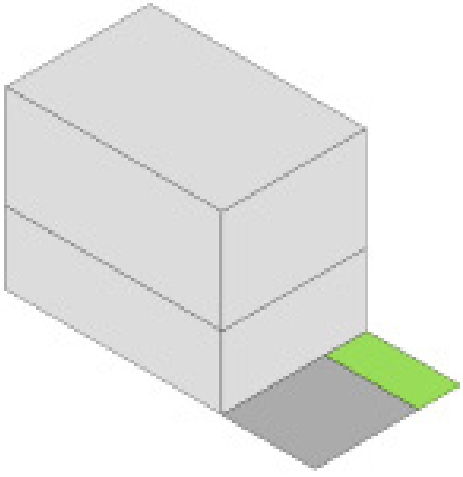

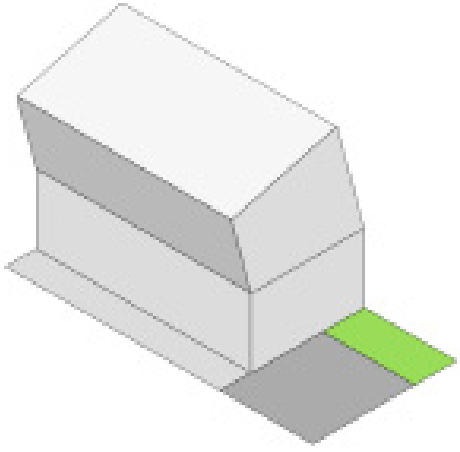

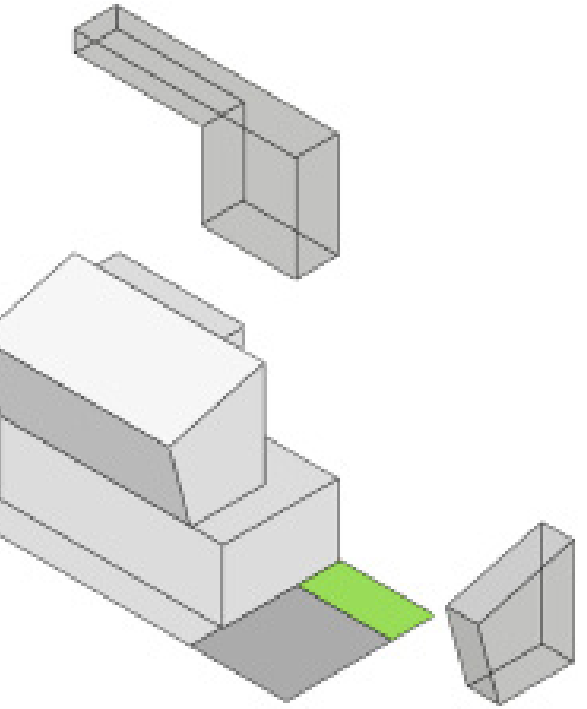

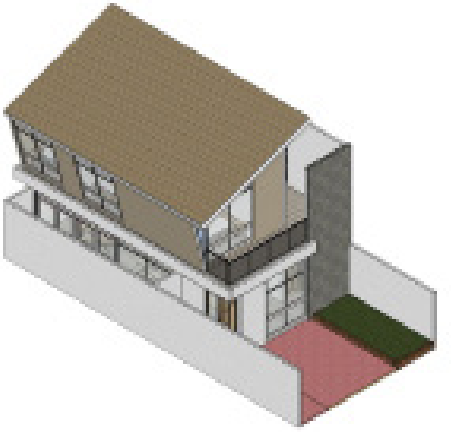

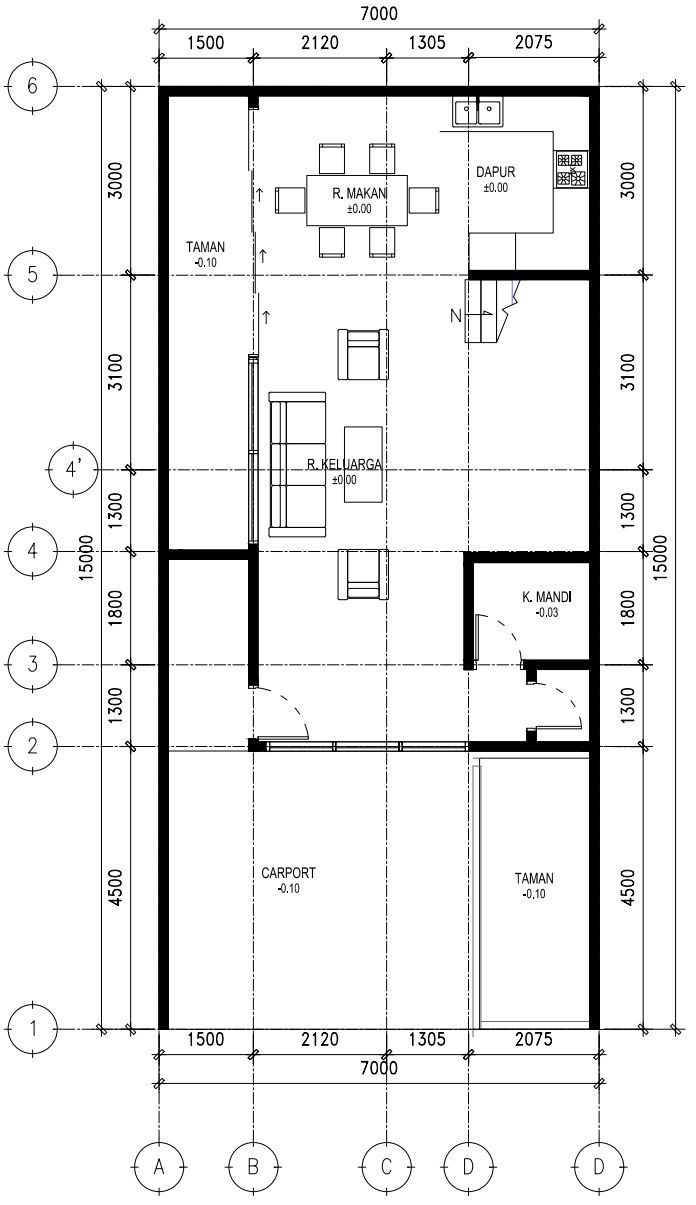
7000
1500
2120
1305
2075
6
5
4'
4
3
2
1
3000
3100
1300
1800
1300
4500
15000
R. MAKAN
±0.00
DAPUR
±0.00
TAMAN
-0.10
N
R. KELUARGA
±0.00
K. MANDI
-0.03
CARPORT
-0.10
TAMAN
-0.10
A
B
C
D
D

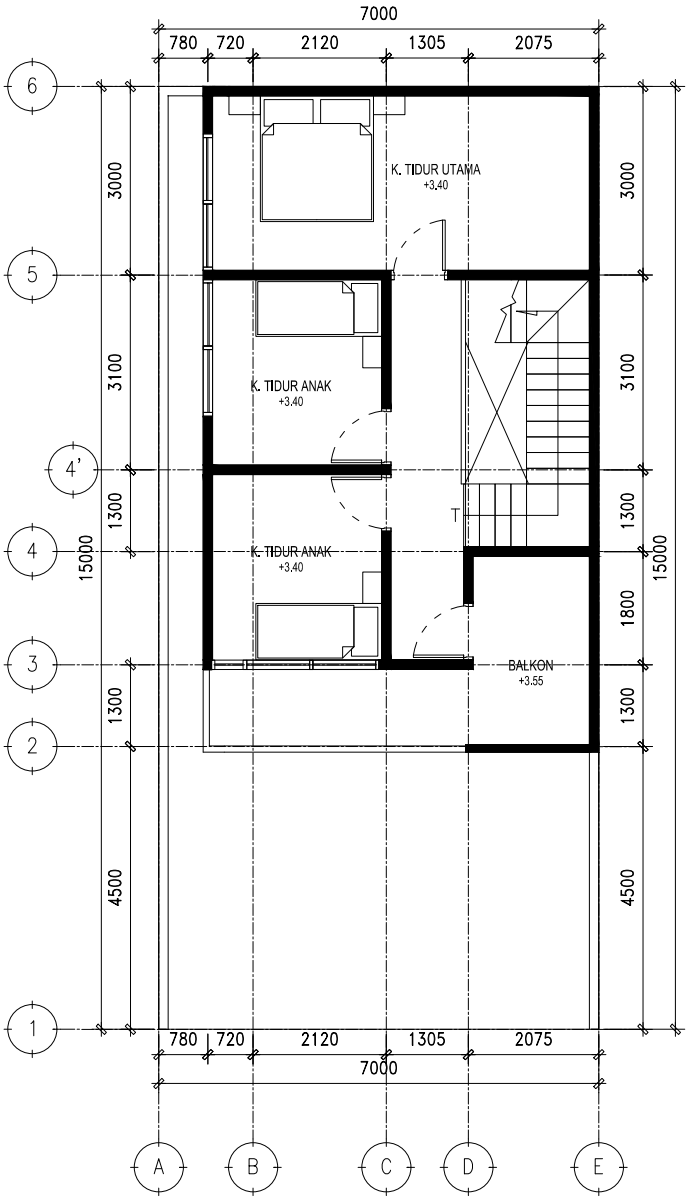
7000
780
720
2120
1305
2075
6
5
4'
4
3
2
1
3000
3100
1300
15000
1300
4500
K. TIDUR UTAMA
+3.40
K. TIDUR ANAK
+3.40
K. TIDUR ANAK
+3.40
T
BALKON
+3.55
1800
A
B
C
D
E

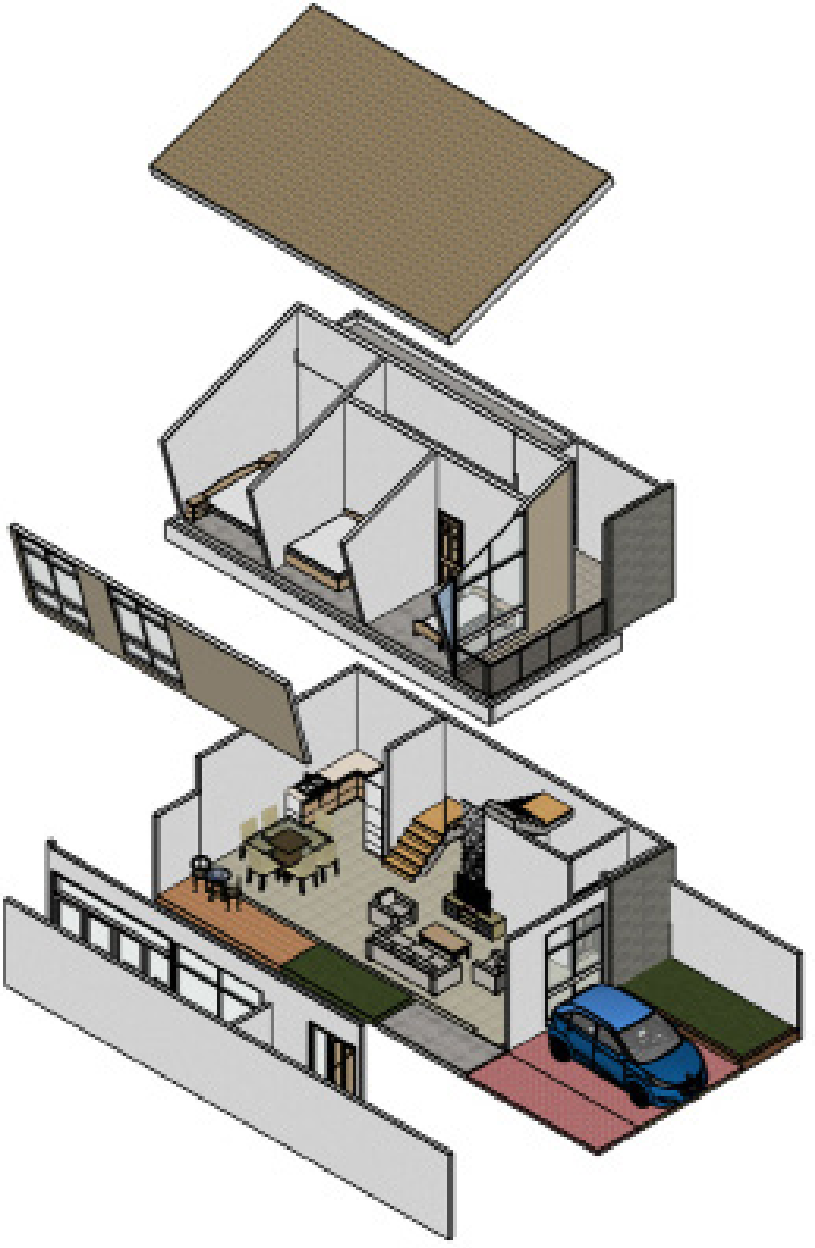









2

Beberapa konsep Desain Biofilik yang diaplikasikan pada rumah 1 ini adalah :

1. Visual Connection with Nature
Pada denah kamar tidur di lantai 2 semua jendela menghadap ke taman belakang

2. Presence of Water
Kehadiran Air di rumah ini pada gemercik airtaman belakang

3. Thermal and Air flow variability
Penghawaan alami pada sirkulasi udara alami di semua ruang dengan plafon yang tinggi dapat mengalirkan udara panas ke atas. Juga pencahayaan alami masuk di dalam ruang dari jendela luar

4. Non Visual connection with Nature
Suara alami dapat diperdengarkan dalam sebuah ruang dalam rumah ini

5. Prospect (Kesan Pandangan yang leluasa)
Ada void yang dierikan agar ruah terasa tinggi luas dan ada konneksi menerus dengan lantai dibawahnya

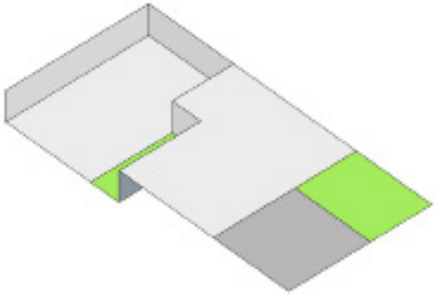

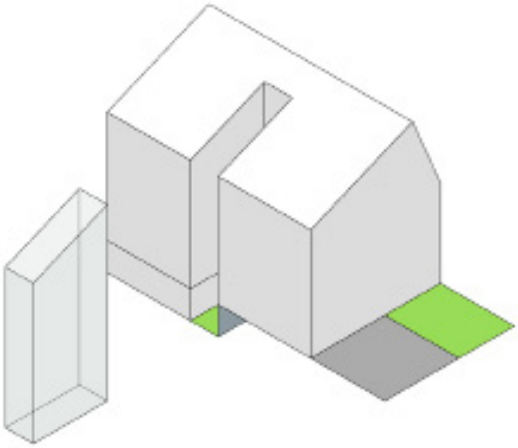

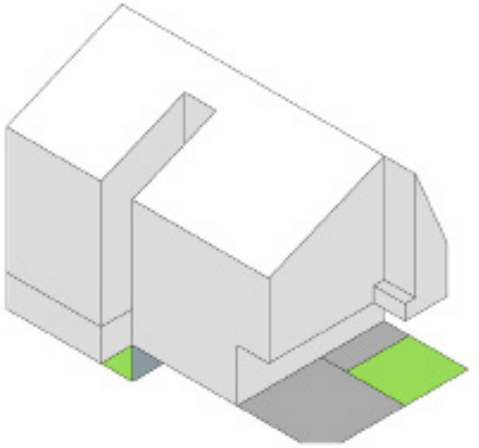

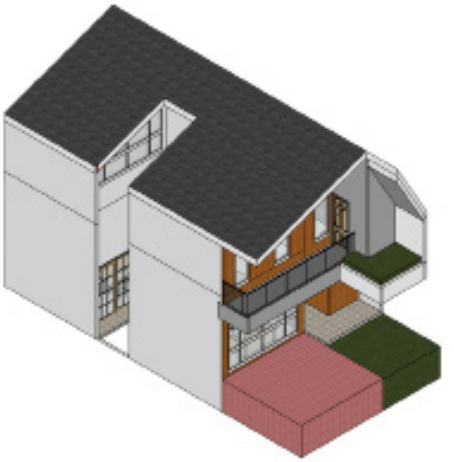

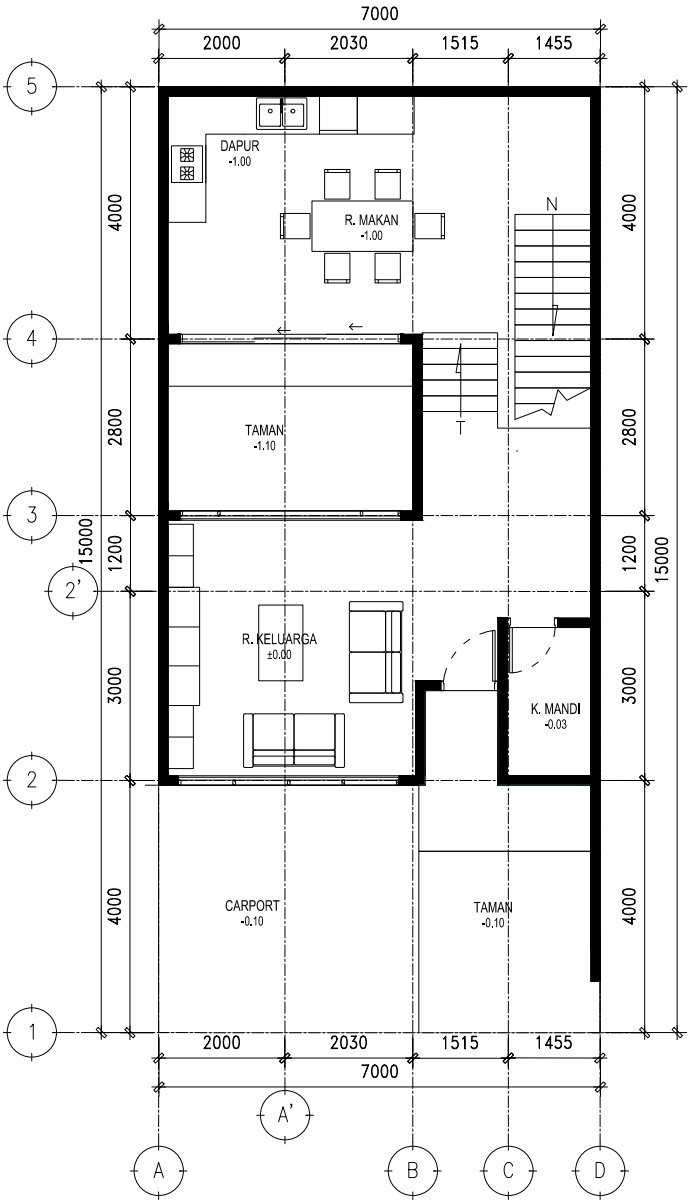
7000
2000
2030
1515
1455
5
4
3
2'
2
1
A'
A
B
C
D
DAPUR
-1.00
R. MAKAN
-1.00
N
TAMAN
-1.10
T
R. KELUARGA
±0.00
K. MANDI
-0.03
CARPORT
-0.10
TAMAN
-0.10
4000
2800
1200
3000
15000

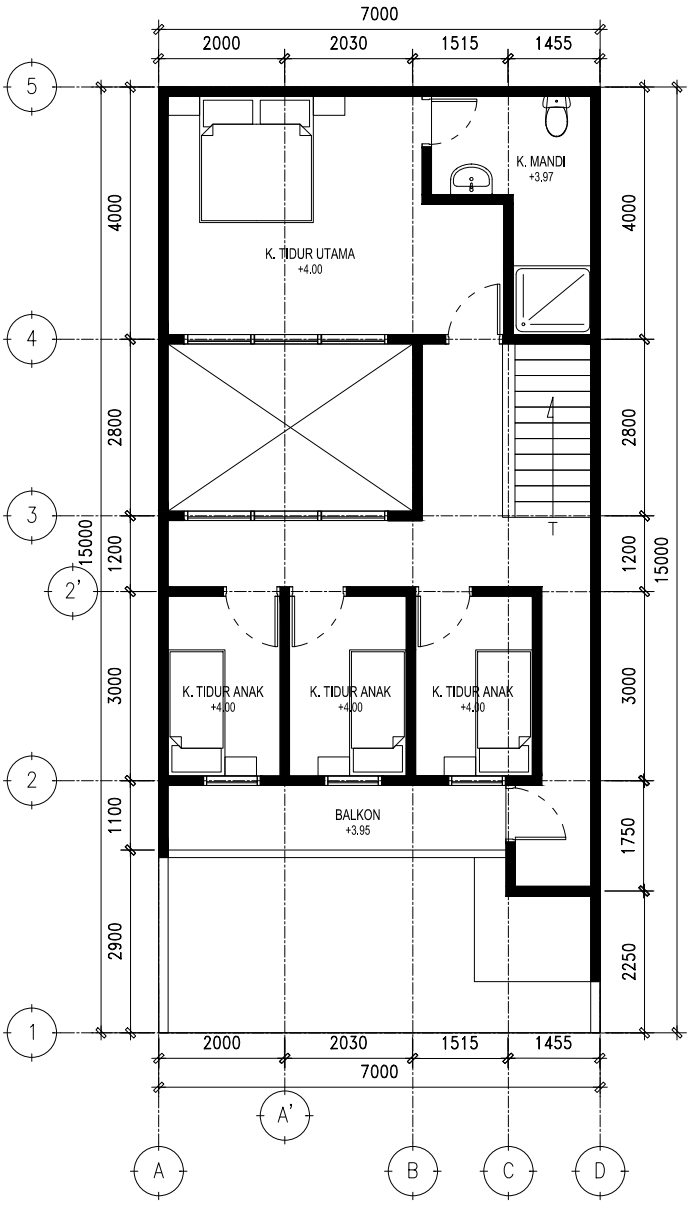
7000
2000
2030
1515
1455
5
4
3
2'
2
1
A
A'
B
C
D
K. MANDI
+3,97
K. TIDUR UTAMA
+4.00
K. TIDUR ANAK
+4.00
K. TIDUR ANAK
+4.00
K. TIDUR ANAK
+4.00
BALKON
+3.95
4000
2800
1200
3000
1100
2900
1750
2250
15000

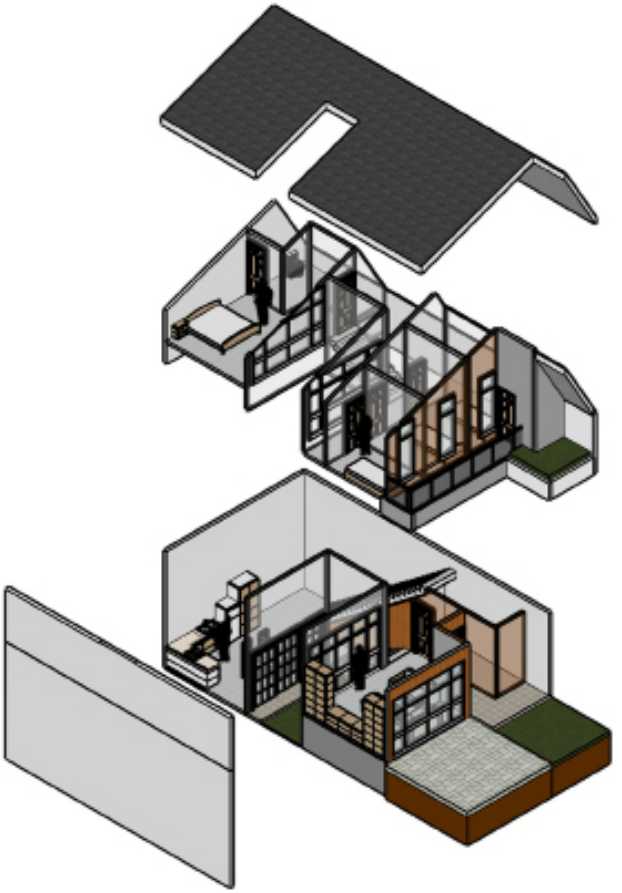









3

Beberapa konsep Desain Biofilik yang diaplikasikan pada rumah 1 ini adalah :

1. Visual Connection with Nature
Pada denah kamar tidur di lantai 2 semua jendela menghadap ke taman belakang

2. Presence of Water
Kehadiran Air di rumah ini pada gemercik airtaman belakang

3. Thermal and Air flow variability
Penghawaan alami pada sirkulasi udara alami di semua ruang dengan plafon yang tinggi dapat mengalirkan udara panas ke atas. Juga pencahayaan alami masuk di dalam ruang dari jendela luar

4. Non Visual connection with Nature
Suara alami dapat diperdengarkan dalam sebuah ruang dalam rumah ini

5. Prospect (Kesan Pandangan yang leluasa)
Ada void yang dierikan agar ruah terasa tinggi luas dan ada konneksi menerus dengan lantai dibawahnya

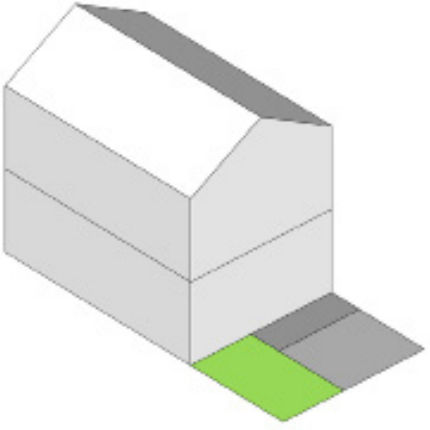

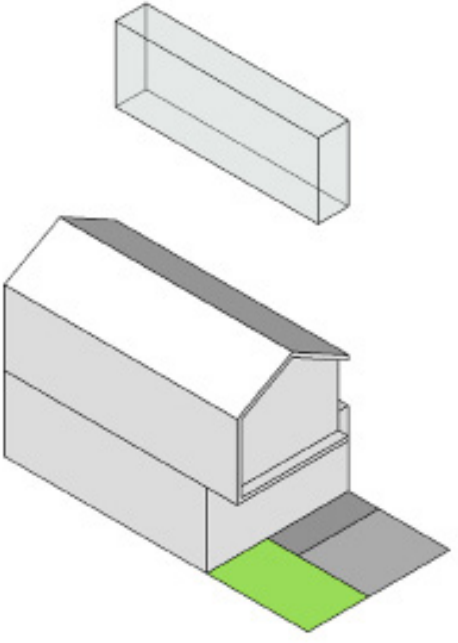

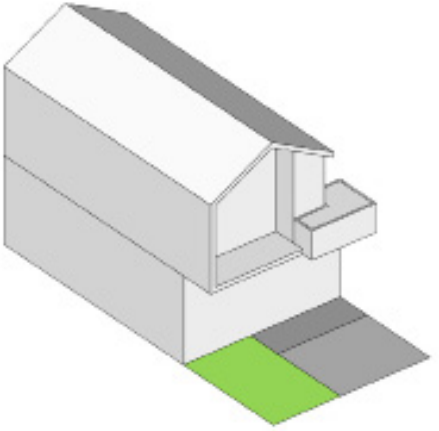

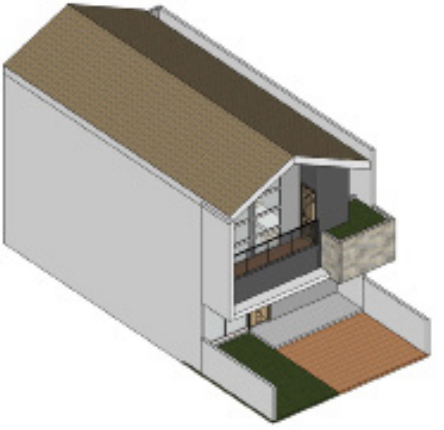

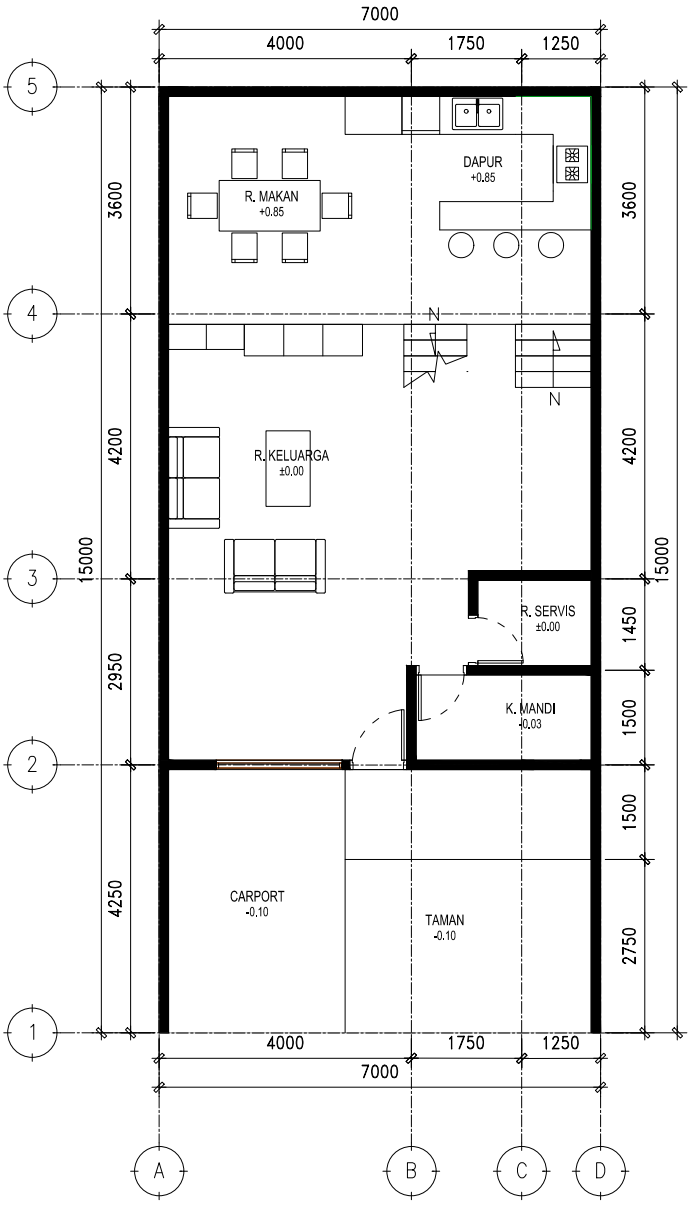
7000
4000
1750
1250
5
4
3
2
1
A
B
C
D
3600
4200
2950
4250
15000
1450
1500
1500
2750
R. MAKAN
+0.85
DAPUR
+0.85
R. KELUARGA
±0.00
R. SERVIS
±0.00
K. MANDI
-0.03
CARPORT
-0.10
TAMAN
-0.10
N
N

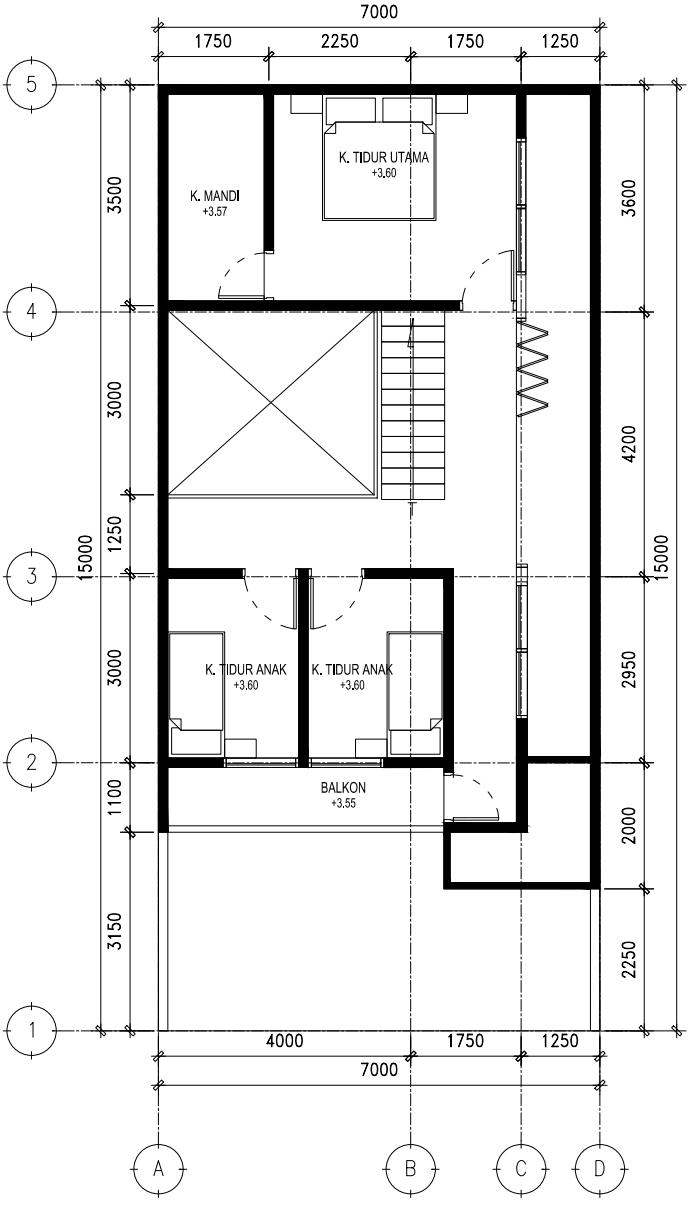
7000
1750
2250
1750
1250
5
4
3
2
1
A
B
C
D
K. MANDI
+3.57
K. TIDUR UTAMA
+3.60
K. TIDUR ANAK
+3.60
K. TIDUR ANAK
+3.60
BALKON
+3.55
3500
3000
1250
3000
1100
3150
15000
3600
4200
2950
2000
2250
15000
4000
1750
1250
7000

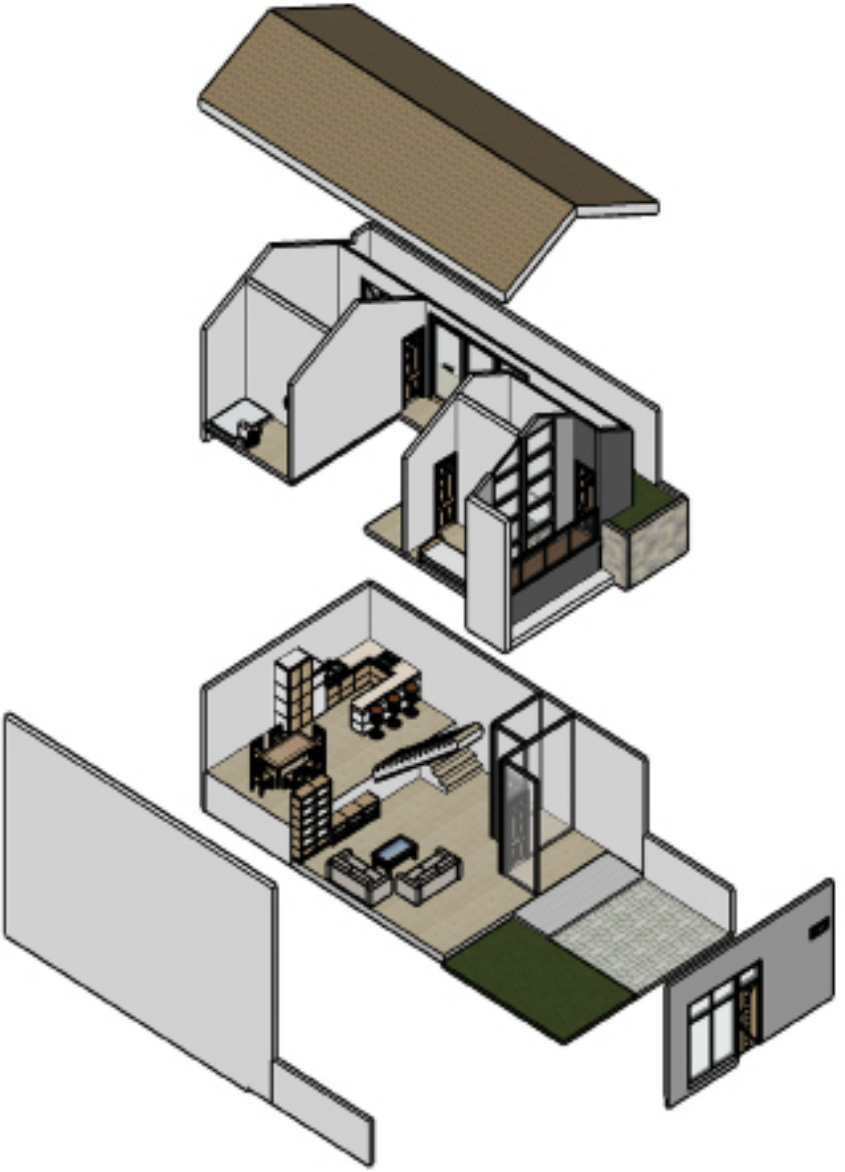









4

Beberapa konsep Desain Biofilik yang diaplikasikan pada rumah 1 ini adalah :

1. Visual Connection with Nature
Pada denah kamar tidur di lantai 2 semua jendela menghadap ke taman belakang

2. Presence of Water
Kehadiran Air di rumah ini pada gemercik airtaman belakang

3. Thermal and Air flow variability
Penghawaan alami pada sirkulasi udara alami di semua ruang dengan plafon yang tinggi dapat mengalirkan udara panas ke atas. Juga pencahayaan alami masuk di dalam ruang dari jendela luar

4. Non Visual connection with Nature
Suara alami dapat diperdengarkan dalam sebuah ruang dalam rumah ini

5. Prospect (Kesan Pandangan yang leluasa)
Ada void yang dierikan agar ruah terasa tinggi luas dan ada konneksi menerus dengan lantai dibawahnya

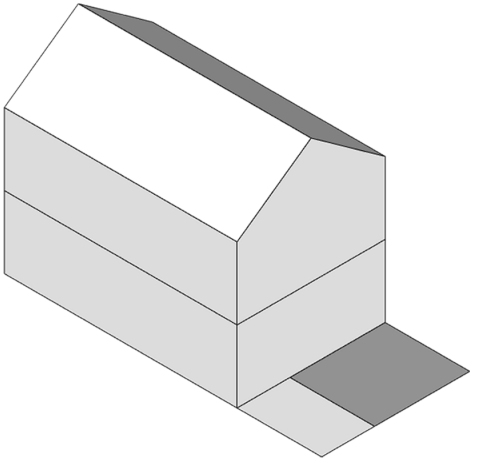

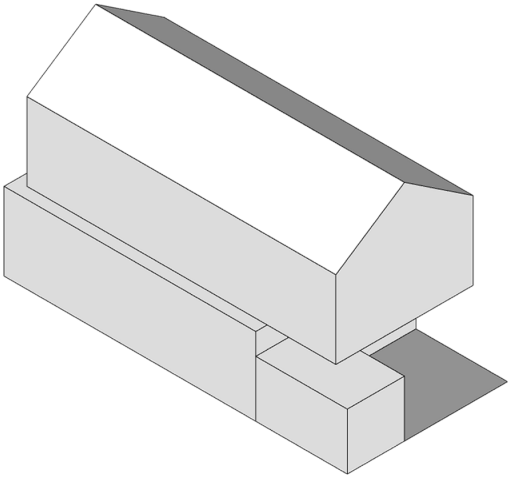

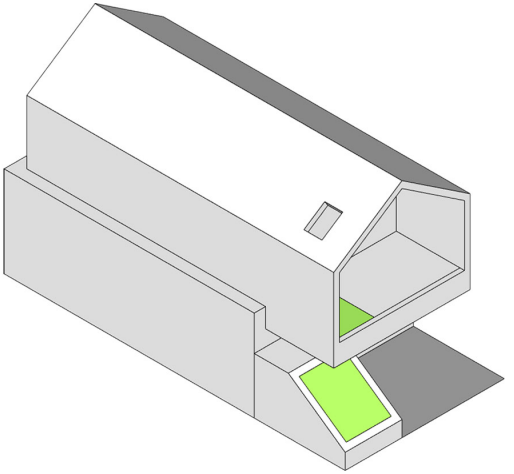

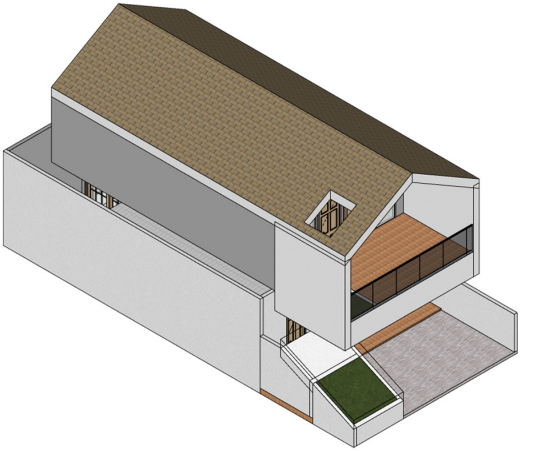

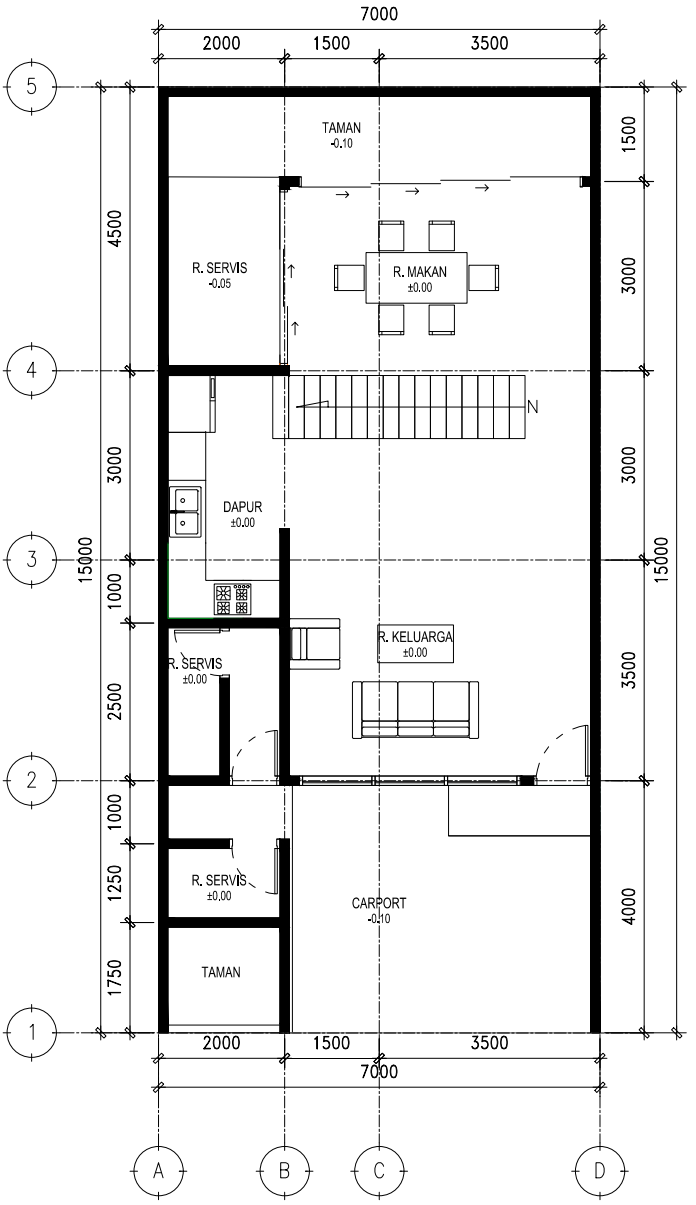
7000
2000
1500
3500
5
4
3
2
1
TAMAN
-0.10
R. SERVIS
-0.05
R. MAKAN
±0.00
N
DAPUR
±0.00
R. KELUARGA
±0.00
R. SERVIS
±0.00
R. SERVIS
±0.00
CARPORT
-0.10
TAMAN
4500
3000
1000
2500
1000
1250
1750
15000
1500
3000
3000
3500
4000
15000
A
B
C
D

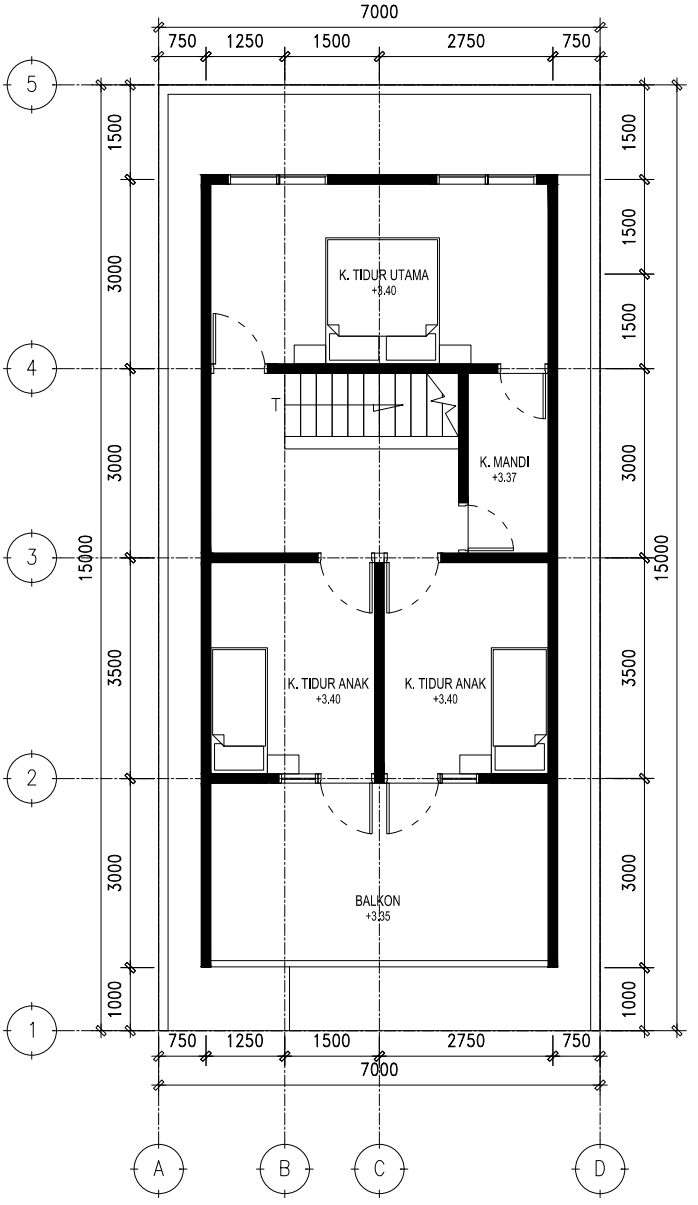
7000
750
1250
1500
2750
750
5
4
3
2
1
1500
3000
3000
3500
3000
1000
15000
K. TIDUR UTAMA
+3.40
T
K. MANDI
+3.37
K. TIDUR ANAK
+3.40
K. TIDUR ANAK
+3.40
BALKON
+3.35
A
B
C
D

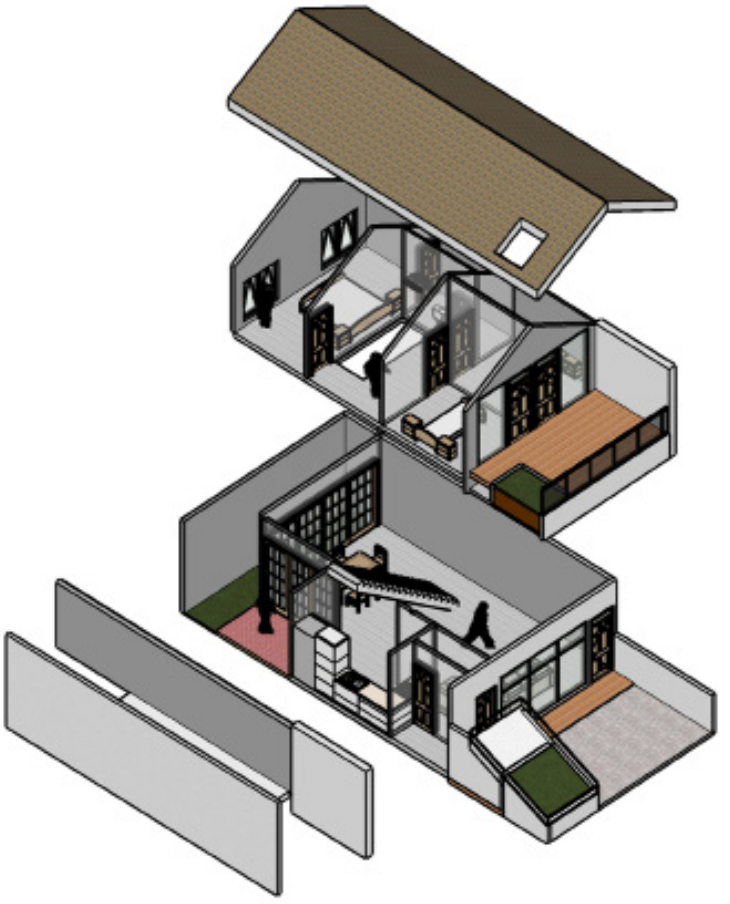









5

Beberapa konsep Desain Biofilik yang diaplikasikan pada rumah 1 ini adalah :

1. Visual Connection with Nature
Pada denah kamar tidur di lantai 2 semua jendela menghadap ke taman belakang

2. Presence of Water
Kehadiran Air di rumah ini pada gemercik airtaman belakang

3. Thermal and Air flow variability
Penghawaan alami pada sirkulasi udara alami di semua ruang dengan plafon yang tinggi dapat mengalirkan udara panas ke atas. Juga pencahayaan alami masuk di dalam ruang dari jendela luar

4. Non Visual connection with Nature
Suara alami dapat diperdengarkan dalam sebuah ruang dalam rumah ini

5. Prospect (Kesan Pandangan yang leluasa)
Ada void yang dierikan agar ruah terasa tinggi luas dan ada konneksi menerus dengan lantai dibawahnya

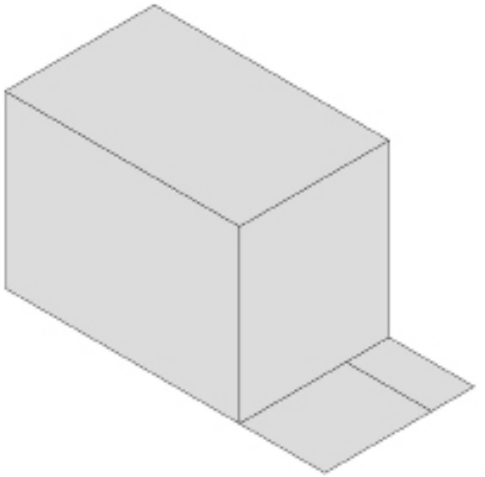

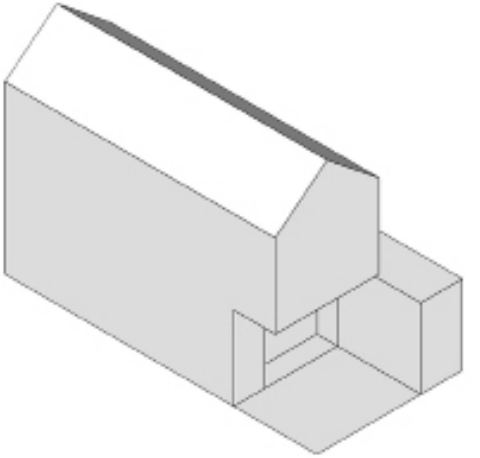

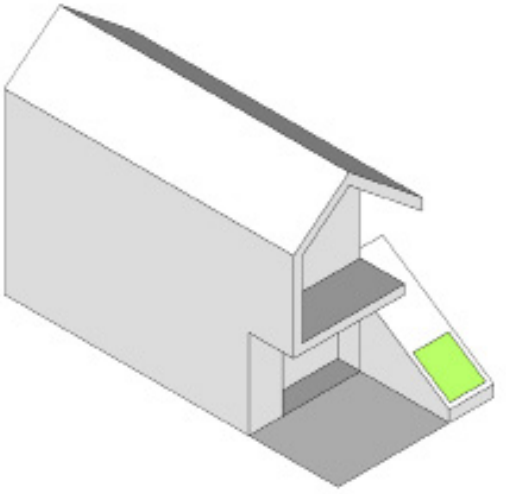

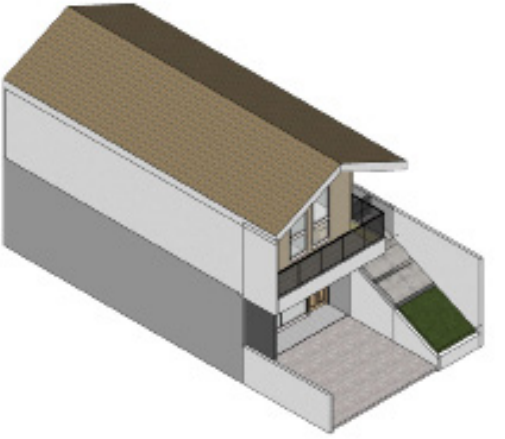

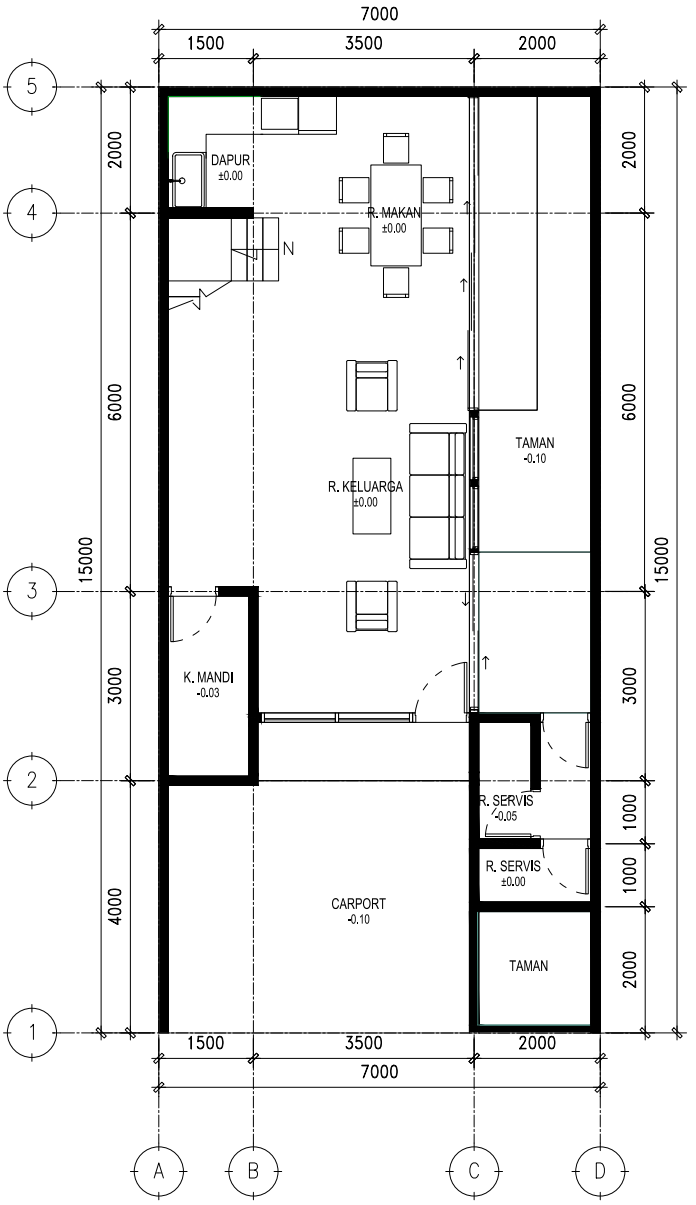
7000
1500
3500
2000
5
4
3
2
1
2000
6000
3000
4000
15000
DAPUR
±0.00
R. MAKAN
±0.00
N
R. KELUARGA
±0.00
TAMAN
-0.10
K. MANDI
-0.03
R. SERVIS
-0.05
R. SERVIS
±0.00
CARPORT
-0.10
TAMAN
1000
1000
2000
A
B
C
D

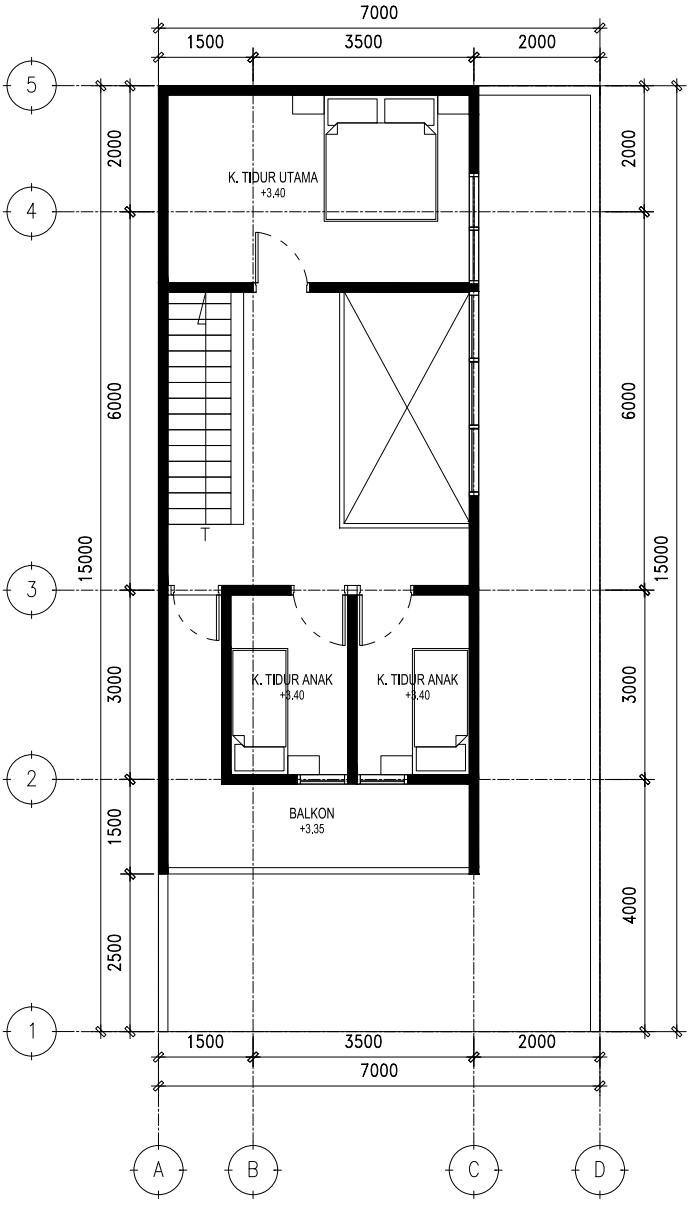
7000
1500
3500
2000
5
4
3
2
1
2000
6000
3000
1500
2500
15000
K. TIDUR UTAMA
+3,40
K. TIDUR ANAK
+3,40
K. TIDUR ANAK
+3,40
BALKON
+3,35
4000
A
B
C
D

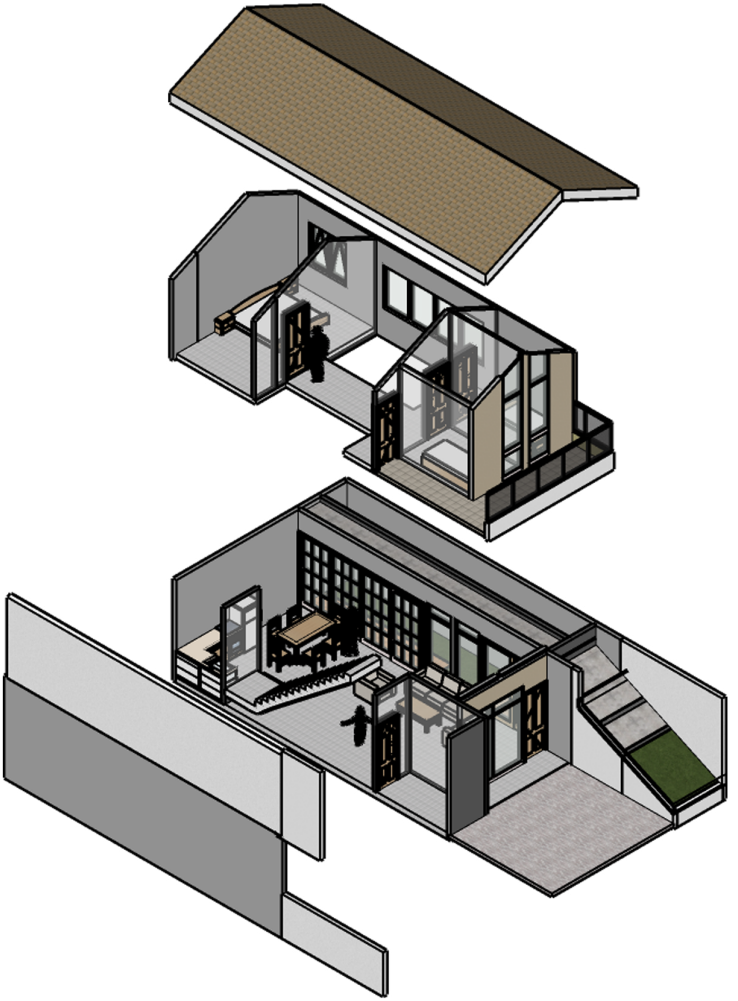









6

Beberapa konsep Desain Biofilik yang diaplikasikan pada rumah 1 ini adalah :

1. Visual Connection with Nature
Pada denah kamar tidur di lantai 2 semua jendela menghadap ke taman belakang

2. Presence of Water
Kehadiran Air di rumah ini pada gemercik airtaman belakang

3. Thermal and Air flow variability
Penghawaan alami pada sirkulasi udara alami di semua ruang dengan plafon yang tinggi dapat mengalirkan udara panas ke atas. Juga pencahayaan alami masuk di dalam ruang dari jendela luar

4. Non Visual connection with Nature
Suara alami dapat diperdengarkan dalam sebuah ruang dalam rumah ini

5. Prospect (Kesan Pandangan yang leluasa)
Ada void yang dierikan agar ruah terasa tinggi luas dan ada konneksi menerus dengan lantai dibawahnya

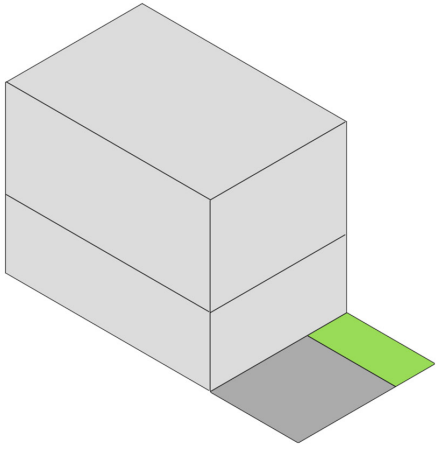

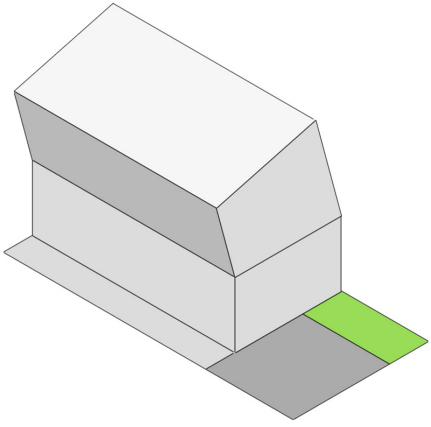

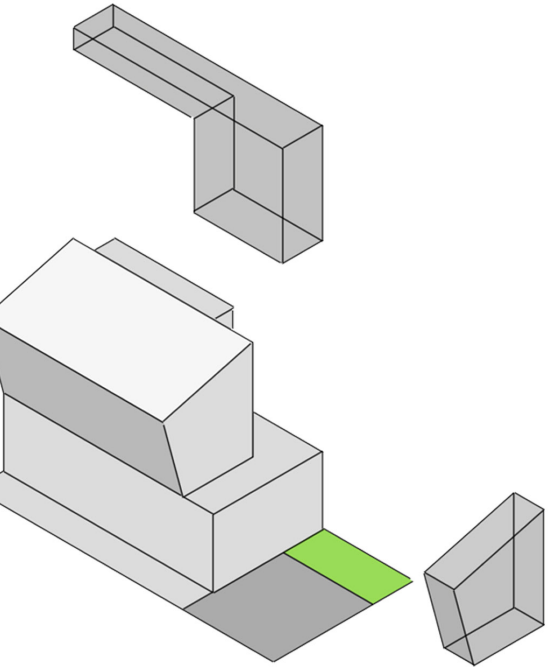

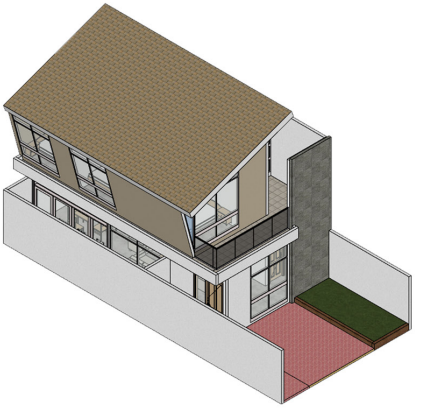

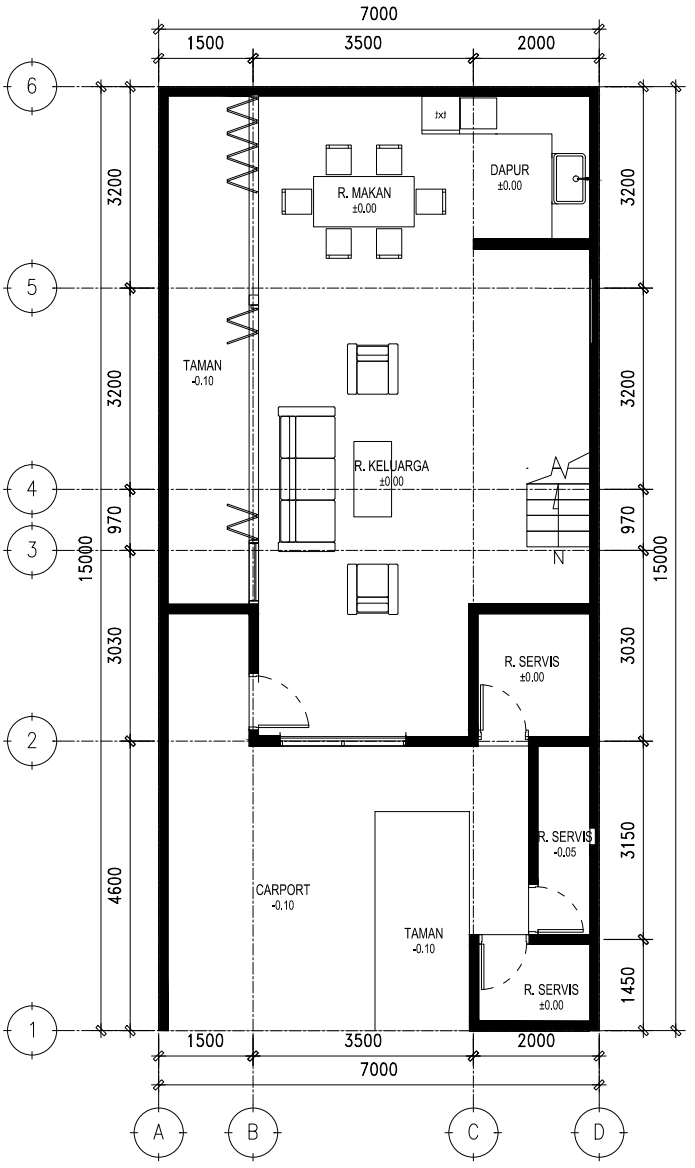
7000
1500
3500
2000
6
5
4
3
2
1
3200
3200
970
3030
4600
15000
R. MAKAN
±0.00
DAPUR
±0.00
txt
TAMAN
-0.10
R. KELUARGA
±0.00
A
N
R. SERVIS
±0.00
R. SERVIS
-0.05
3150
CARPORT
-0.10
TAMAN
-0.10
R. SERVIS
±0.00
1450
A
B
C
D

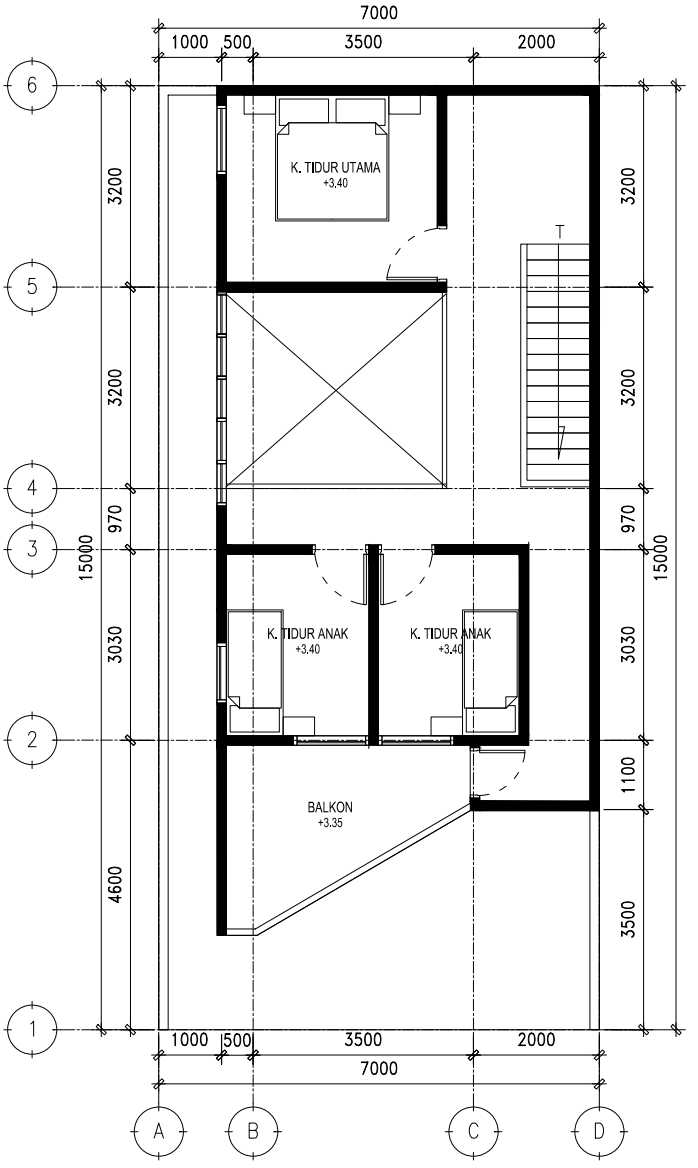
7000
1000
500
3500
2000
K. TIDUR UTAMA
+3.40
T
K. TIDUR ANAK
+3.40
K. TIDUR ANAK
+3.40
BALKON
+3.35
3200
3200
3200
3200
970
970
15000
15000
3030
3030
1100
4600
3500
6
5
4
3
2
1
A
B
C
D

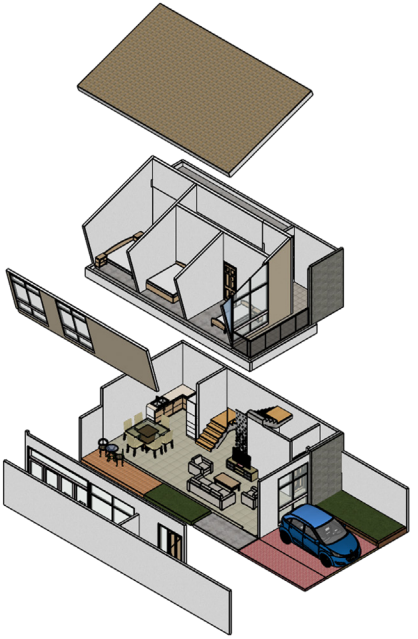






KL-63-36



7

Beberapa konsep Desain Biofilik yang diaplikasikan pada rumah 1 ini adalah :

1. Visual Connection with Nature
Pada denah kamar tidur di lantai 2 semua jendela menghadap ke taman belakang

2. Presence of Water
Kehadiran Air di rumah ini pada gemercik airtaman belakang

3. Thermal and Air flow variability
Penghawaan alami pada sirkulasi udara alami di semua ruang dengan plafon yang tinggi dapat mengalirkan udara panas ke atas. Juga pencahayaan alami masuk di dalam ruang dari jendela luar

4. Non Visual connection with Nature
Suara alami dapat diperdengarkan dalam sebuah ruang dalam rumah ini

5. Prospect (Kesan Pandangan yang leluasa)
Ada void yang dierikan agar ruah terasa tinggi luas dan ada konneksi menerus dengan lantai dibawahnya

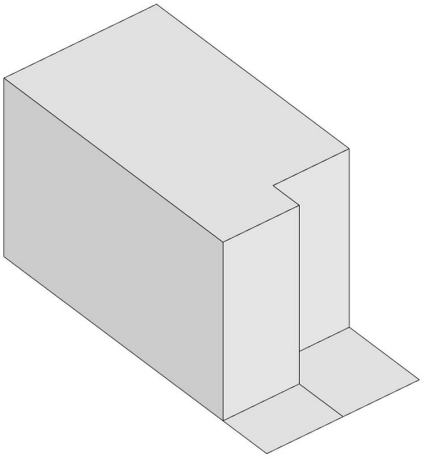

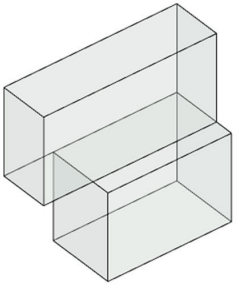

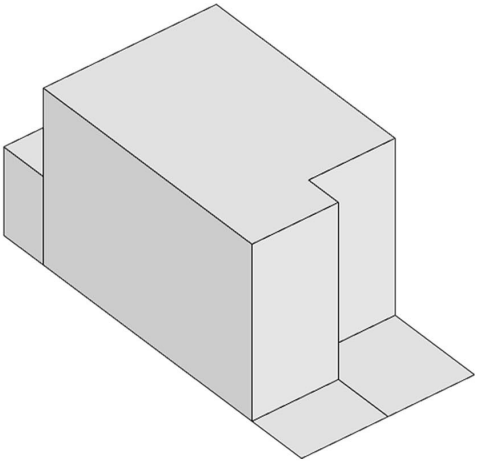

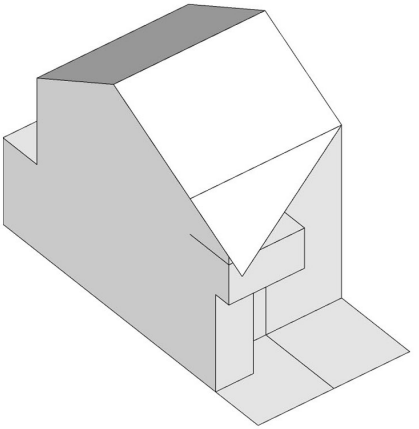

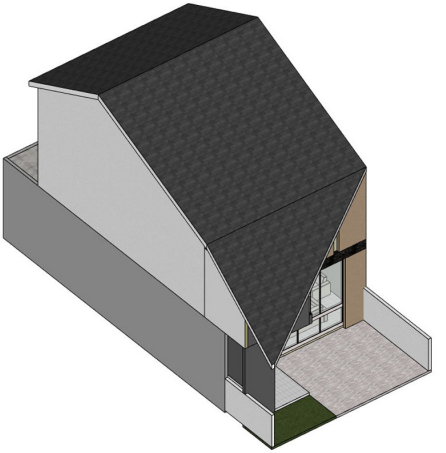

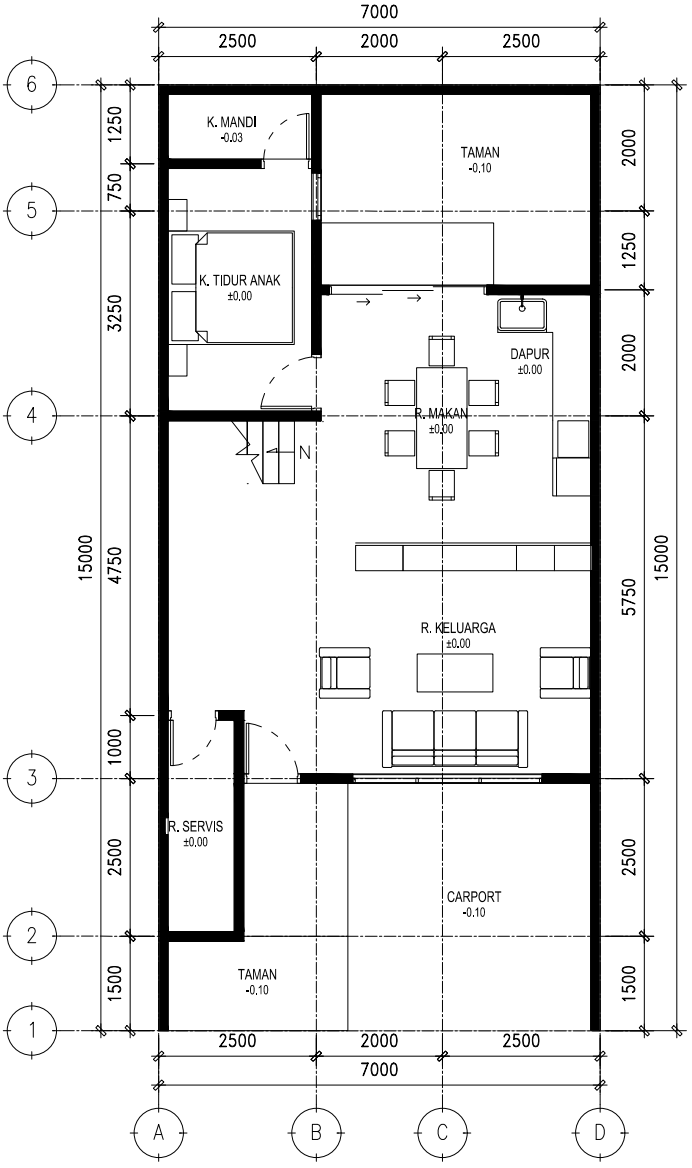
7000
2500
2000
2500
6
5
4
3
2
1
1250
750
3250
4750
1000
2500
1500
15000
2000
1250
2000
5750
2500
1500
15000
K. MANDI
-0.03
TAMAN
-0.10
K. TIDUR ANAK
±0.00
DAPUR
±0.00
R. MAKAN
±0.00
N
R. KELUARGA
±0.00
R. SERVIS
±0.00
CARPORT
-0.10
TAMAN
-0.10
2500
2000
2500
7000
A
B
C
D

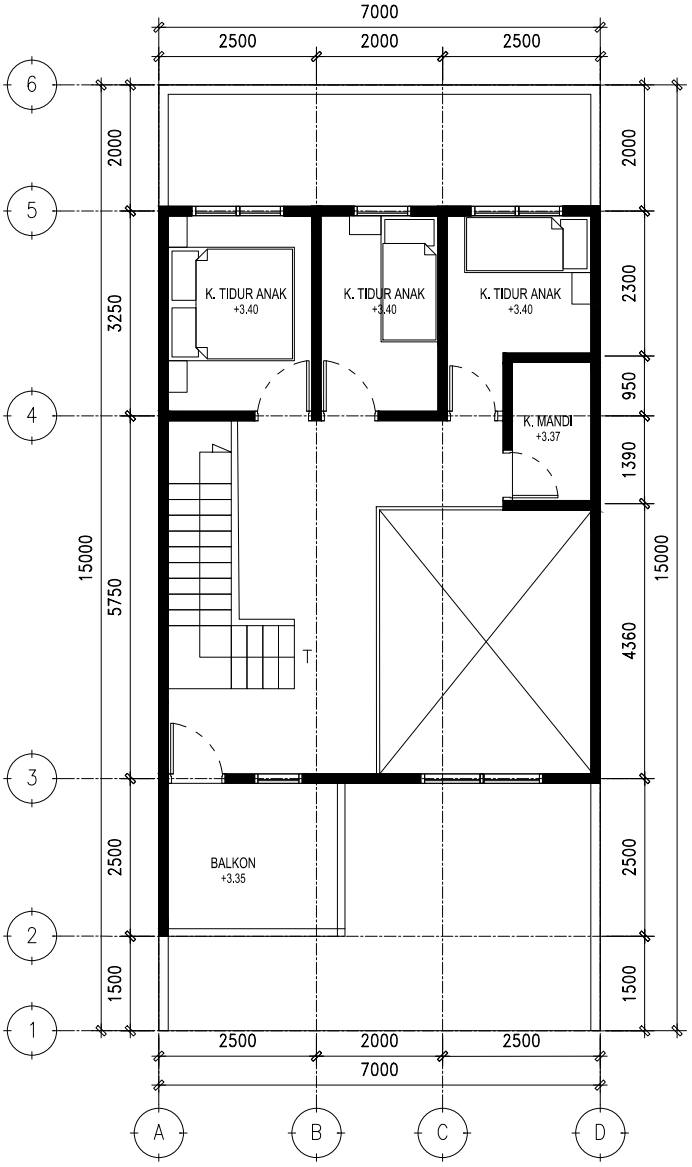
7000
2500
2000
2500
6
5
4
3
2
1
2000
3250
5750
2500
1500
15000
K. TIDUR ANAK
+3.40
K. TIDUR ANAK
+3.40
K. TIDUR ANAK
+3.40
K. MANDI
+3.37
T
BALKON
+3.35
2000
2300
950
1390
4360
2500
1500
15000
2500
2000
2500
7000
A
B
C
D

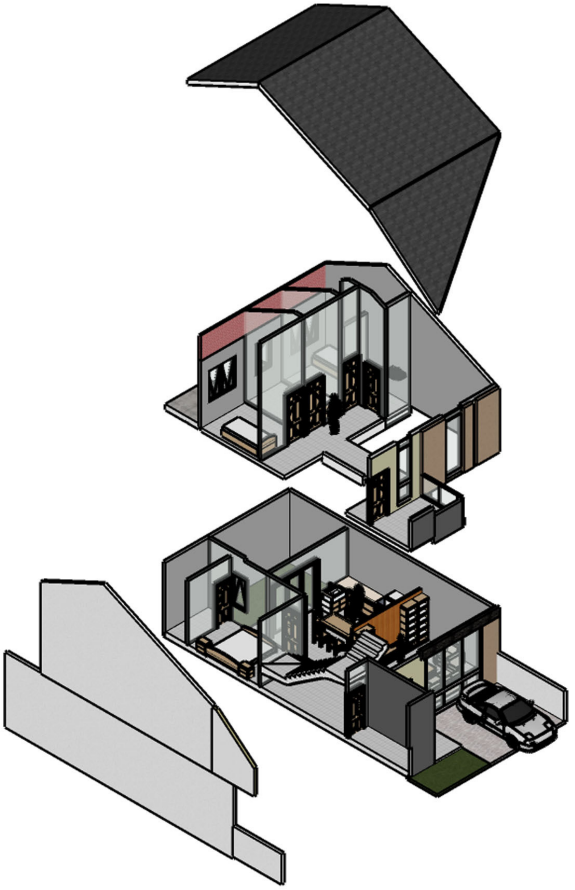









8

Beberapa konsep Desain Biofilik yang diaplikasikan pada rumah 1 ini adalah :

1. Visual Connection with Nature
Pada denah kamar tidur di lantai 2 semua jendela menghadap ke taman belakang

2. Presence of Water
Kehadiran Air di rumah ini pada gemercik airtaman belakang

3. Thermal and Air flow variability
Penghawaan alami pada sirkulasi udara alami di semua ruang dengan plafon yang tinggi dapat mengalirkan udara panas ke atas. Juga pencahayaan alami masuk di dalam ruang dari jendela luar

4. Non Visual connection with Nature
Suara alami dapat diperdengarkan dalam sebuah ruang dalam rumah ini

5. Prospect (Kesan Pandangan yang leluasa)
Ada void yang dierikan agar ruah terasa tinggi luas dan ada konneksi menerus dengan lantai dibawahnya

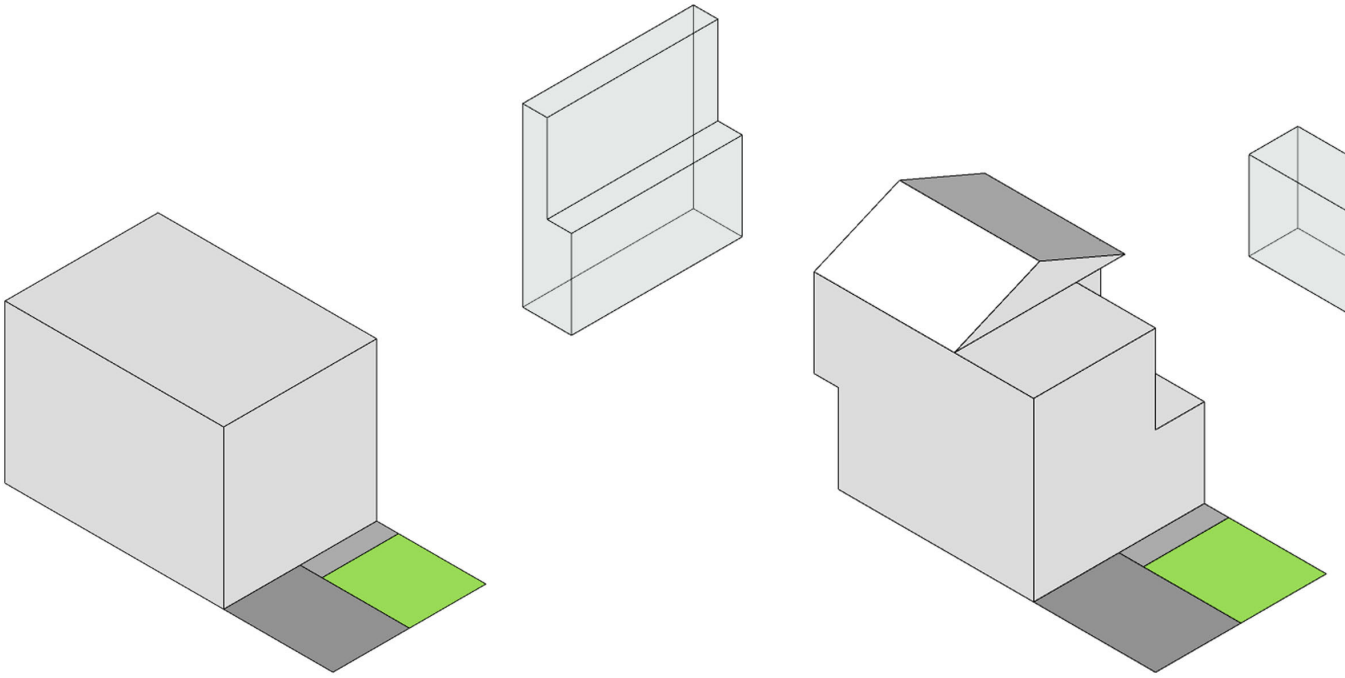



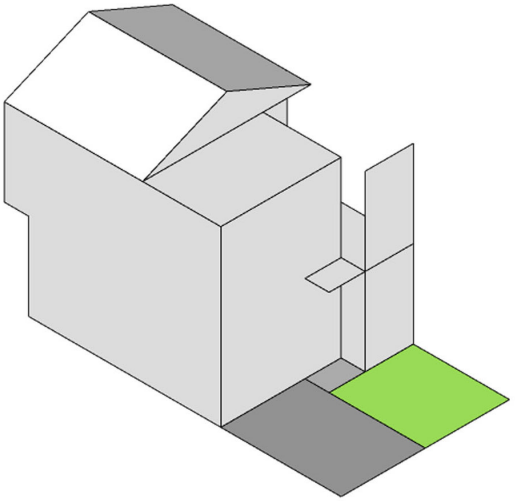

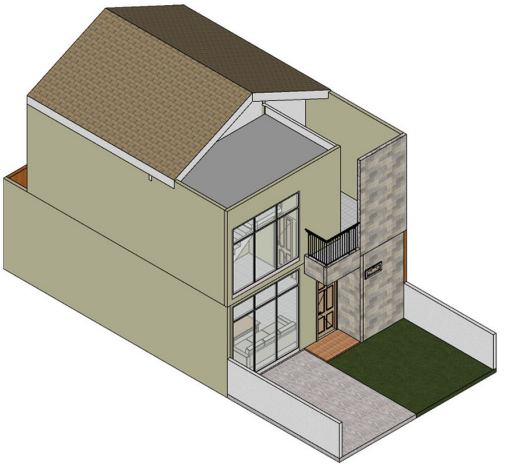

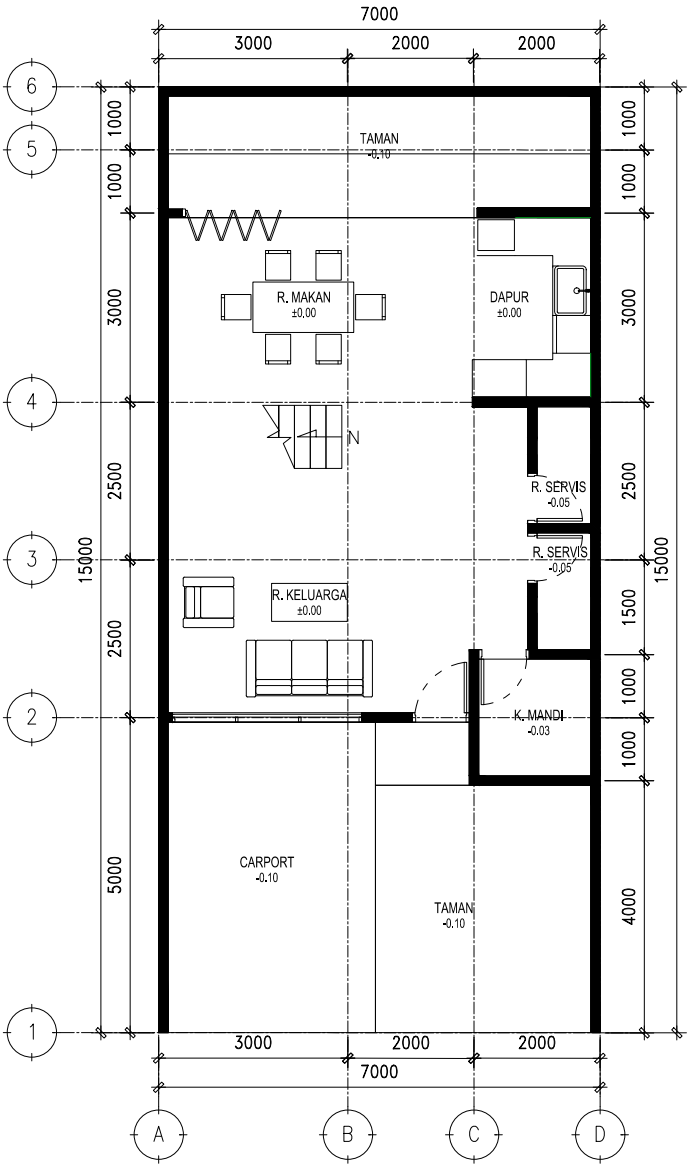
7000
3000
2000
2000
6
5
4
3
2
1
A
B
C
D
TAMAN
-0.10
R. MAKAN
±0.00
DAPUR
±0.00
N
R. SERVIS
-0.05
R. SERVIS
-0.05
R. KELUARGA
±0.00
K. MANDI
-0.03
CARPORT
-0.10
TAMAN
-0.10
1000
1000
3000
2500
2500
5000
15000
1000
1000
3000
2500
1500
1000
1000
4000
15000

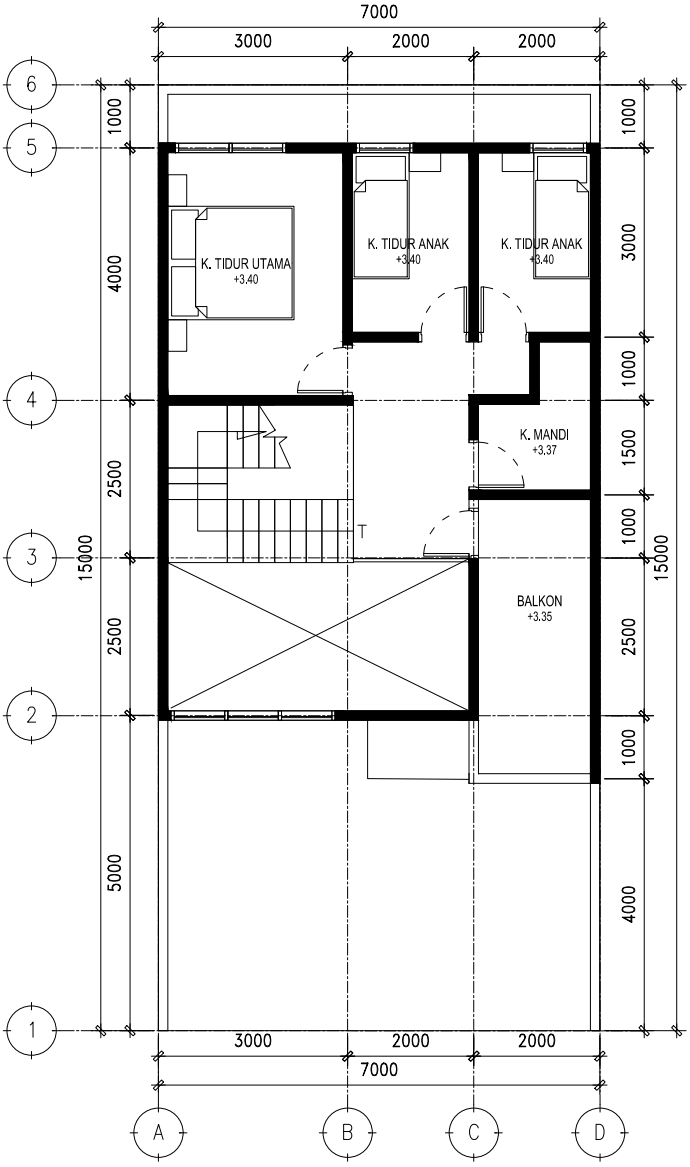
7000
3000
2000
2000
6
5
4
3
2
1
1000
4000
2500
2500
5000
15000
K. TIDUR UTAMA
+3.40
K. TIDUR ANAK
+3.40
K. TIDUR ANAK
+3.40
K. MANDI
+3.37
T
BALKON
+3.35
1000
3000
1000
1500
1000
2500
1000
4000
15000
3000
2000
2000
7000
A
B
C
D

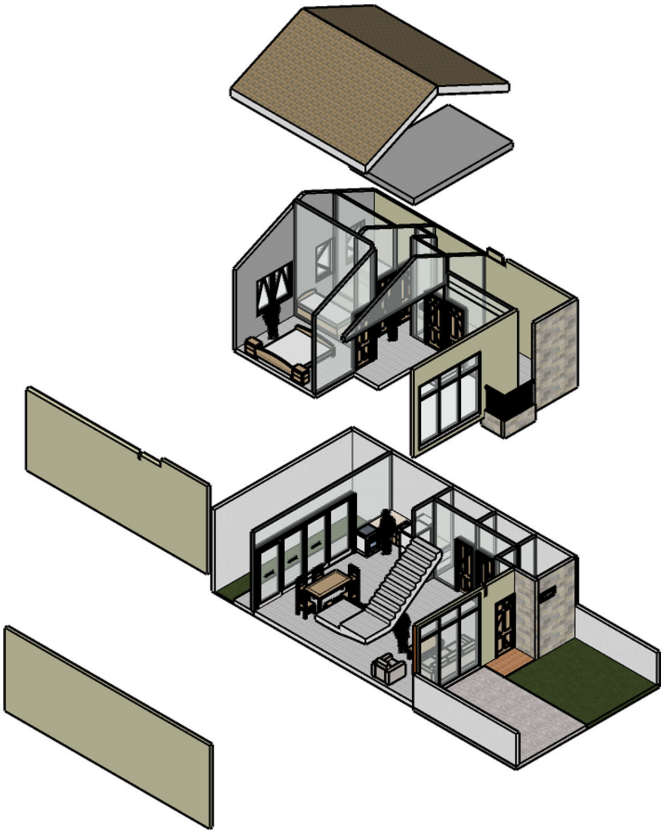









9

Beberapa konsep Desain Biofilik yang diaplikasikan pada rumah 1 ini adalah :

1. Visual Connection with Nature
Pada denah kamar tidur di lantai 2 semua jendela menghadap ke taman belakang

2. Presence of Water
Kehadiran Air di rumah ini pada gemercik airtaman belakang

3. Thermal and Air flow variability
Penghawaan alami pada sirkulasi udara alami di semua ruang dengan plafon yang tinggi dapat mengalirkan udara panas ke atas. Juga pencahayaan alami masuk di dalam ruang dari jendela luar

4. Non Visual connection with Nature
Suara alami dapat diperdengarkan dalam sebuah ruang dalam rumah ini

5. Prospect (Kesan Pandangan yang leluasa)
Ada void yang dierikan agar ruah terasa tinggi luas dan ada konneksi menerus dengan lantai dibawahnya

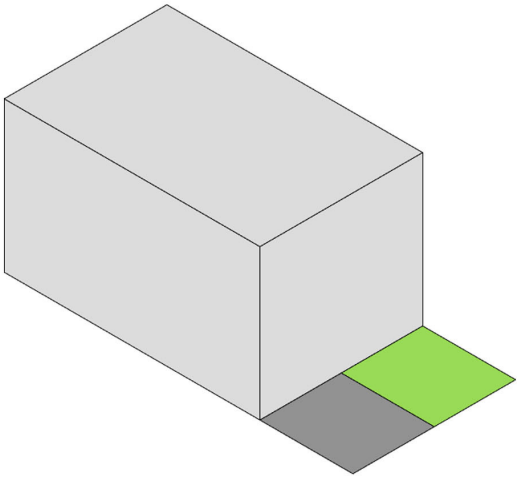

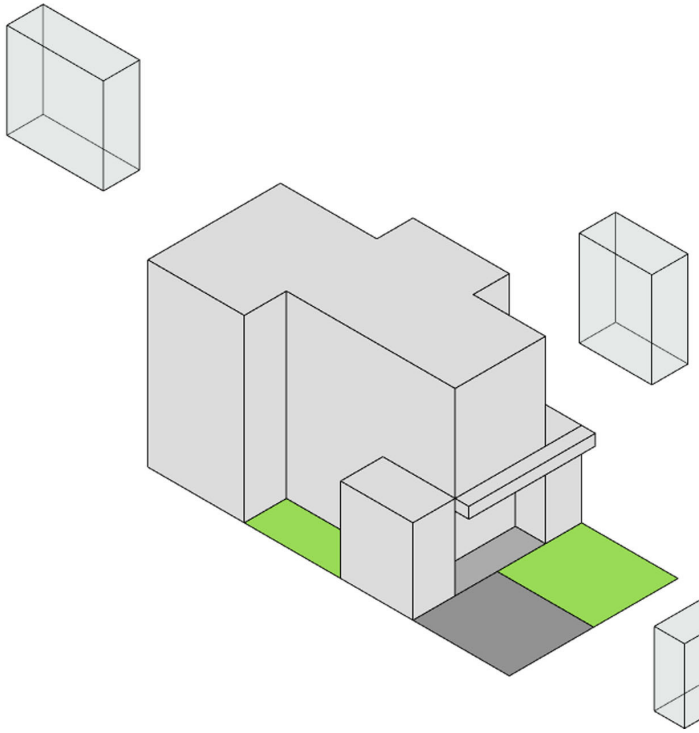



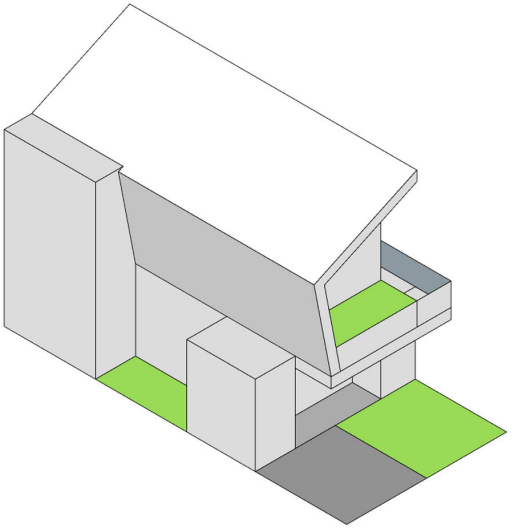

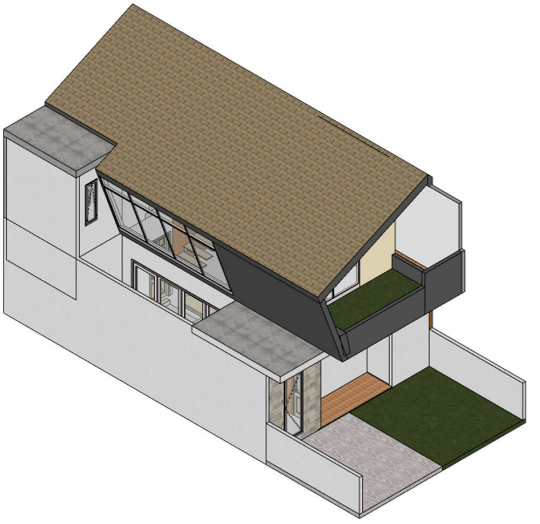

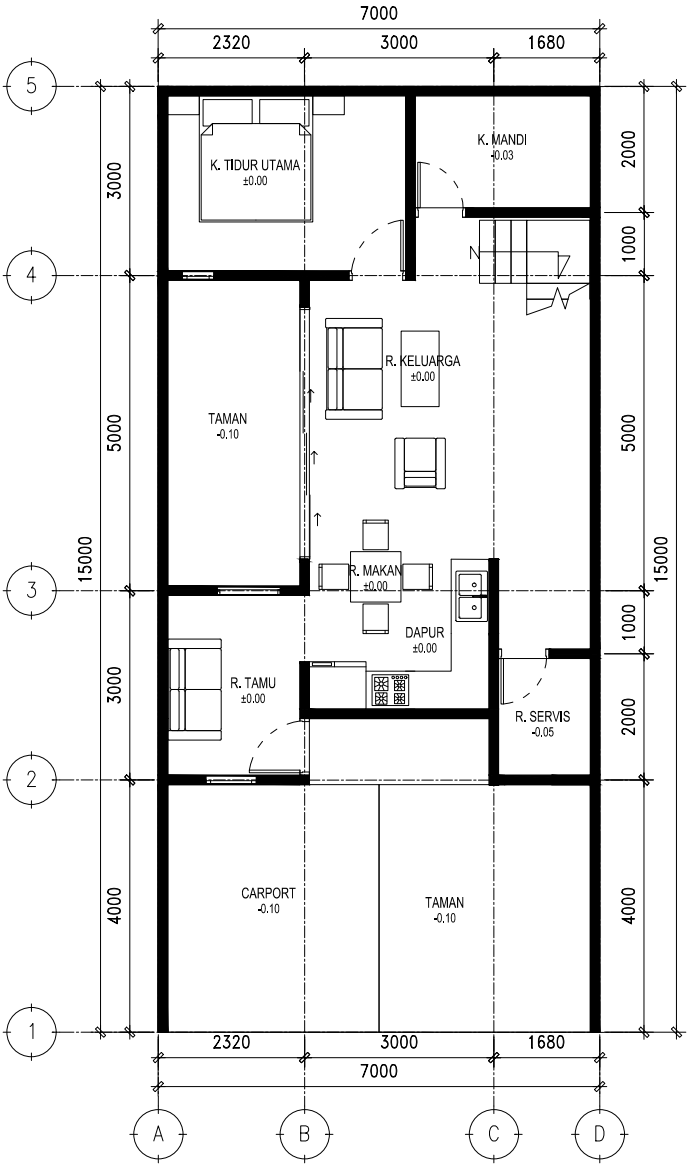
7000
2320
3000
1680
5
4
3
2
1
K. TIDUR UTAMA
±0.00
K. MANDI
-0.03
R. KELUARGA
±0.00
TAMAN
-0.10
R. MAKAN
±0.00
DAPUR
±0.00
R. TAMU
±0.00
R. SERVIS
-0.05
CARPORT
-0.10
TAMAN
-0.10
3000
5000
3000
4000
2000
1000
5000
1000
2000
4000
15000
15000
A
B
C
D

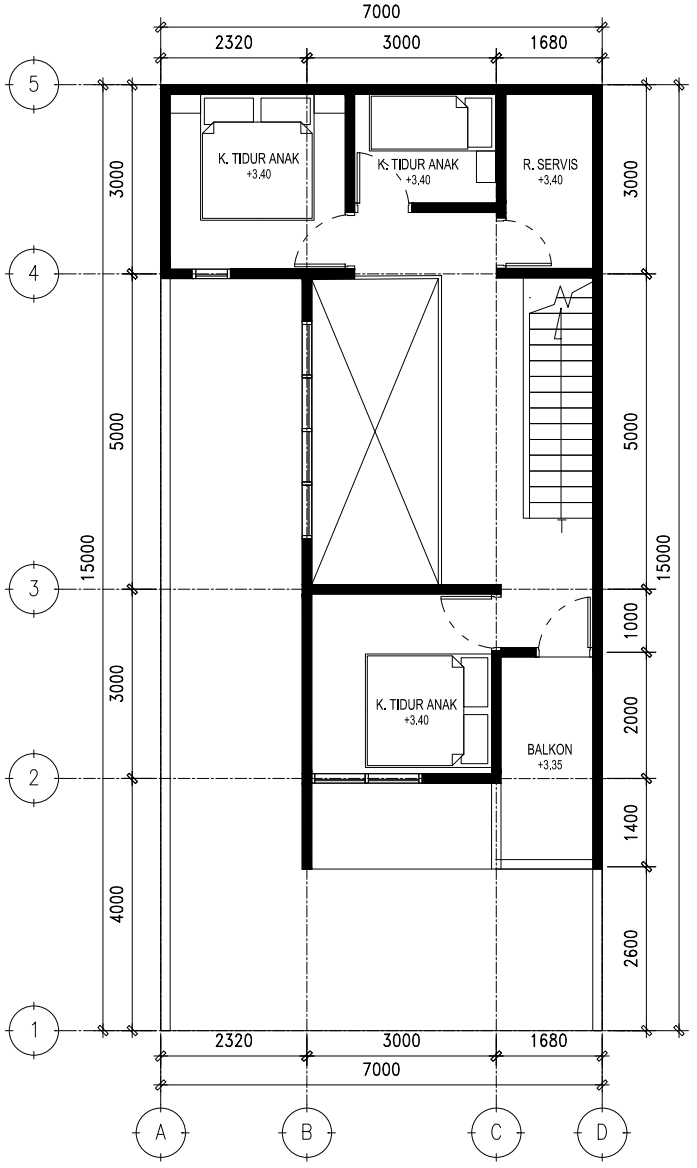
7000
2320
3000
1680
5
4
3
2
1
K. TIDUR ANAK
+3.40
K. TIDUR ANAK
+3,40
R. SERVIS
+3.40
K. TIDUR ANAK
+3.40
BALKON
+3.35
3000
5000
3000
4000
15000
3000
5000
1000
2000
1400
2600
15000
2320
3000
1680
7000
A
B
C
D

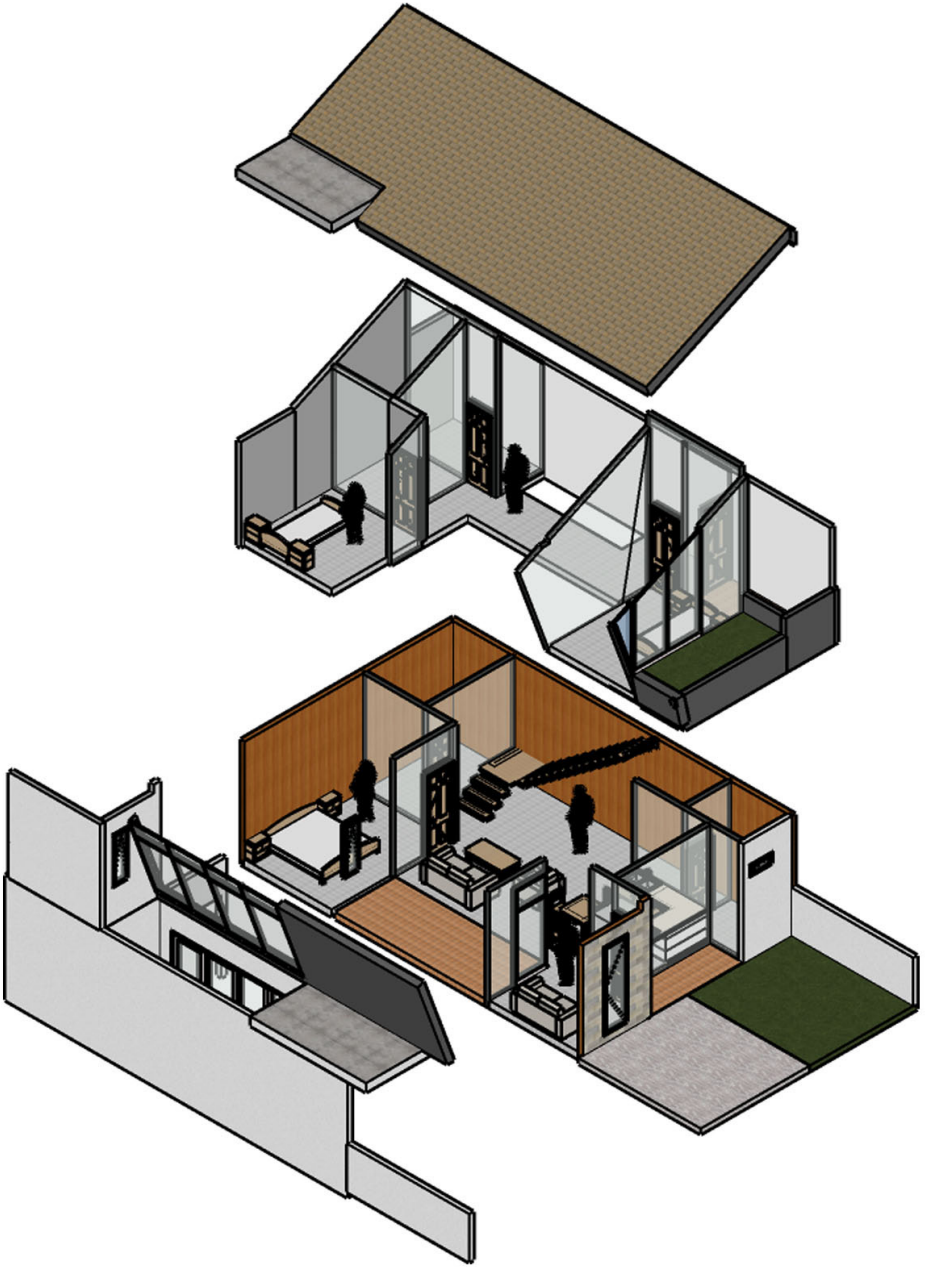









10

Beberapa konsep Desain Biofilik yang diaplikasikan pada rumah 1 ini adalah :

1. Visual Connection with Nature
Pada denah kamar tidur di lantai 2 semua jendela menghadap ke taman belakang

2. Presence of Water
Kehadiran Air di rumah ini pada gemercik airtaman belakang

3. Thermal and Air flow variability
Penghawaan alami pada sirkulasi udara alami di semua ruang dengan plafon yang tinggi dapat mengalirkan udara panas ke atas. Juga pencahayaan alami masuk di dalam ruang dari jendela luar

4. Non Visual connection with Nature
Suara alami dapat diperdengarkan dalam sebuah ruang dalam rumah ini

5. Prospect (Kesan Pandangan yang leluasa)
Ada void yang dierikan agar ruah terasa tinggi luas dan ada konneksi menerus dengan lantai dibawahnya

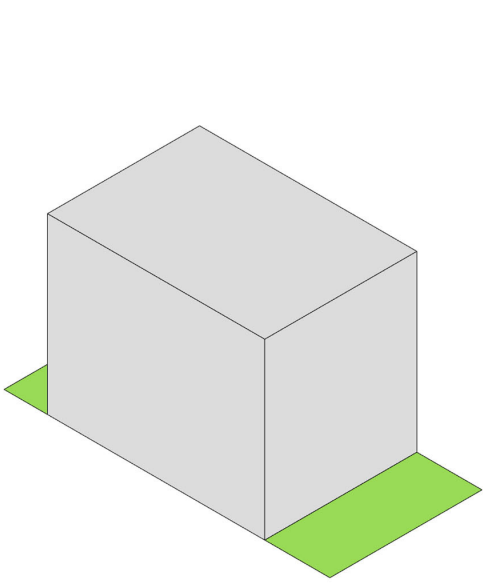

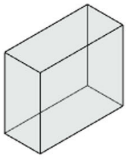

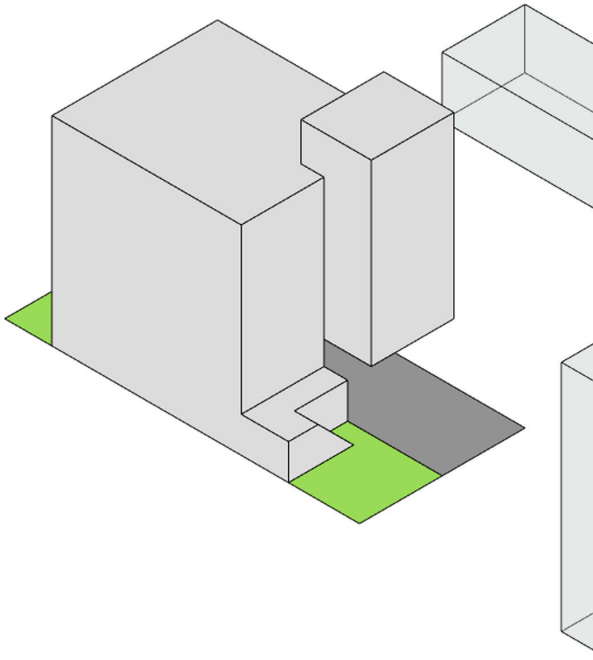

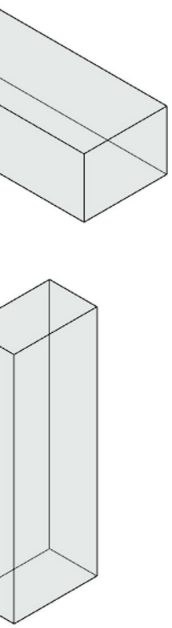

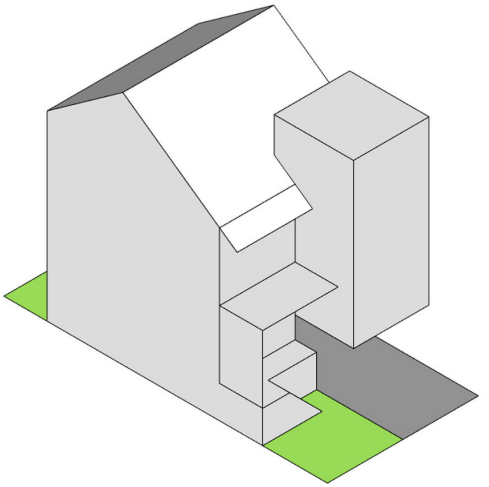

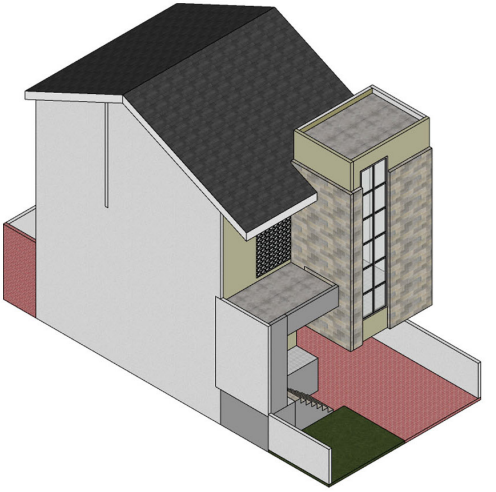

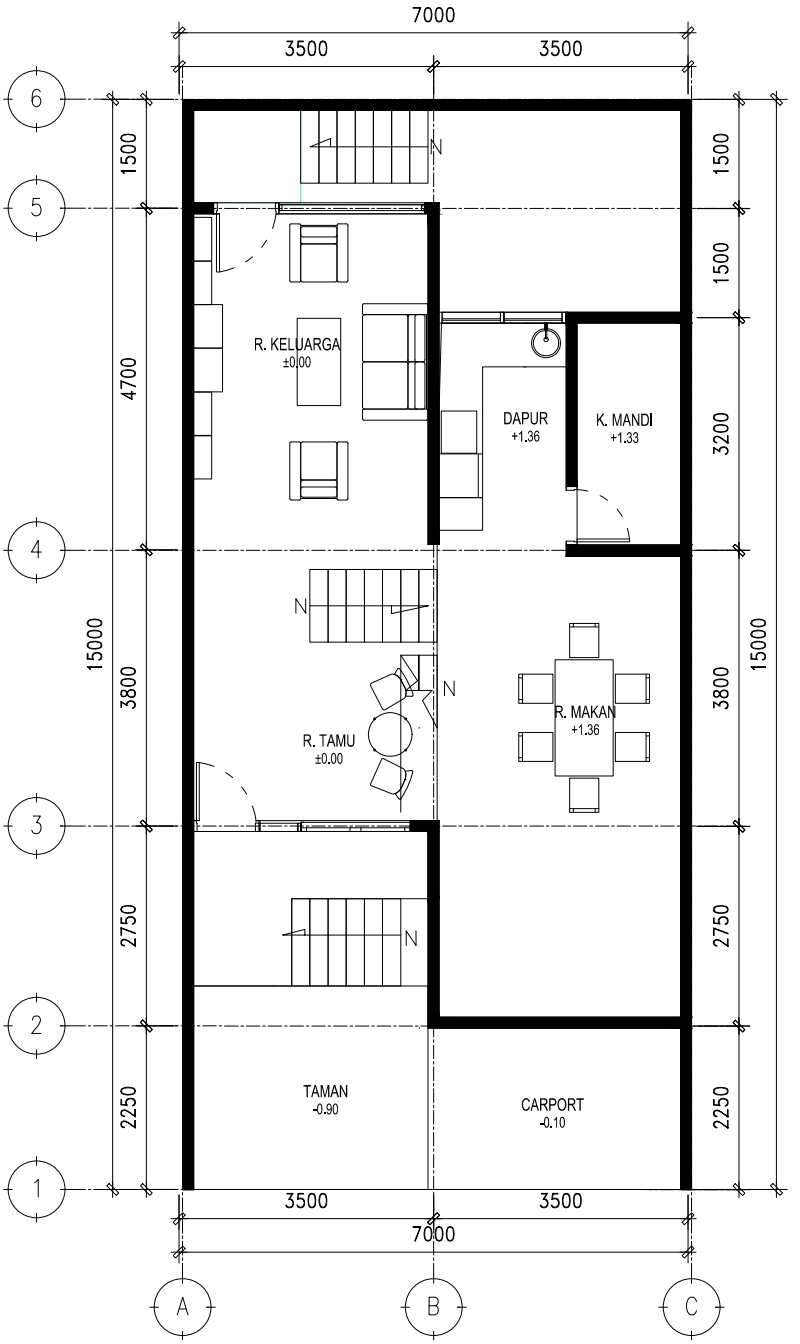
7000
3500
3500
6
5
4
3
2
1
1500
4700
2750
2250
15000
3800
R. KELUARGA
±0.00
DAPUR
+1.36
K. MANDI
+1.33
R. TAMU
±0.00
R. MAKAN
+1.36
TAMAN
-0.90
CARPORT
-0.10
N
A
B
C

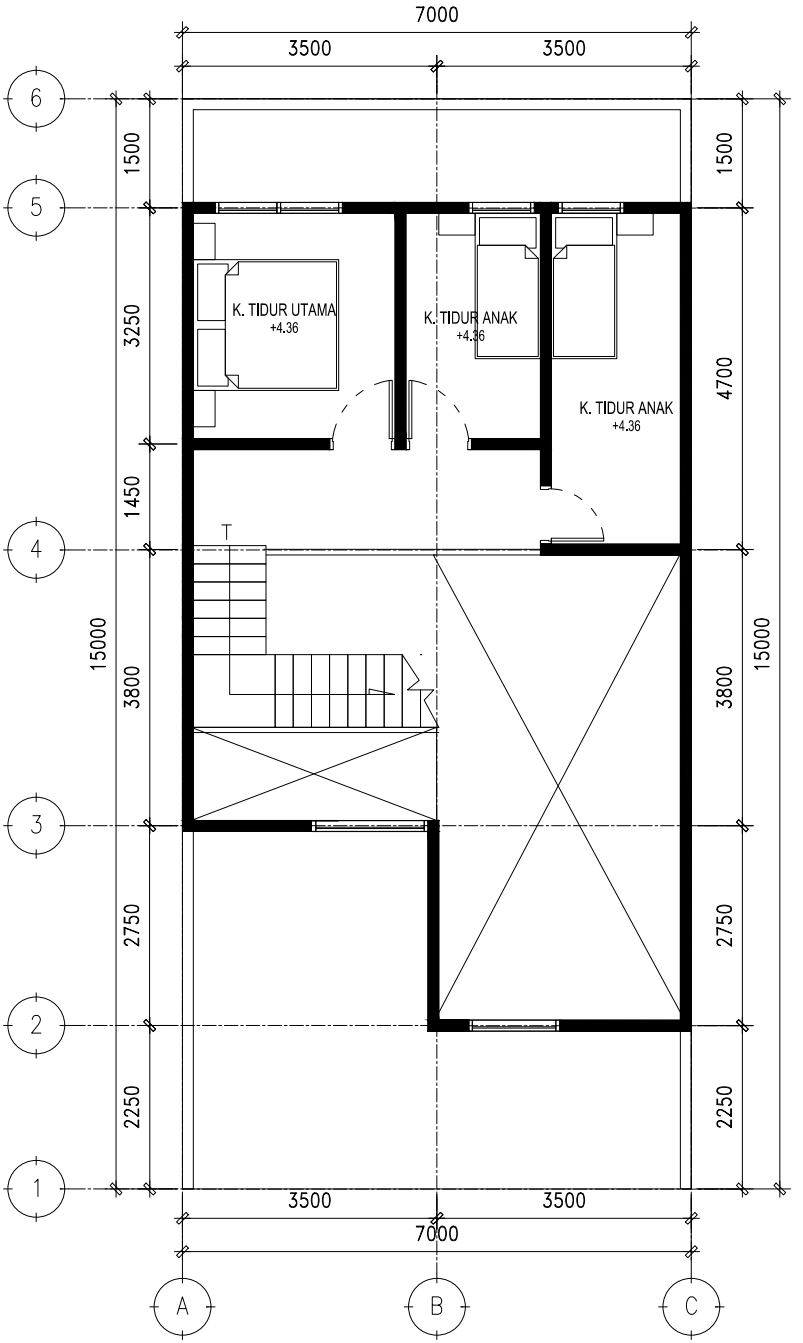
7000
3500
3500
6
5
4
3
2
1
1500
3250
1450
3800
2750
2250
15000
K. TIDUR UTAMA
+4.36
K. TIDUR ANAK
+4.36
K. TIDUR ANAK
+4.36
T
4700
A
B
C

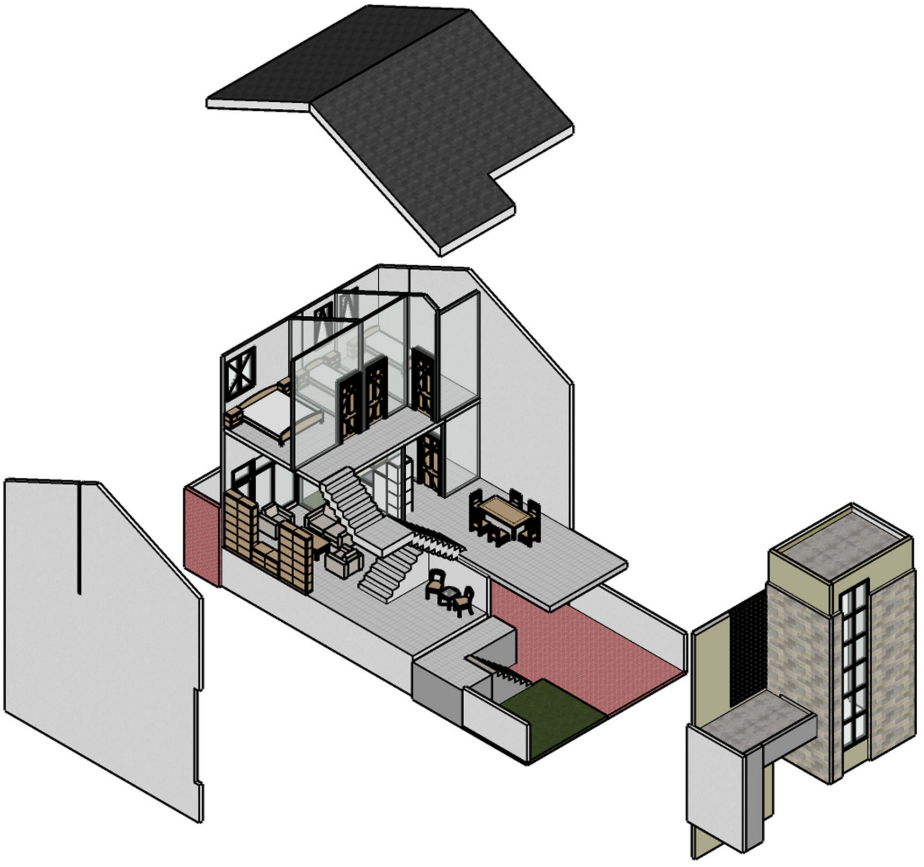









ALL CONTENT BY

YANITA MILA ARDIANI.,ST.,MT
LECTURE AT BINUS UNIVERSITY

JAKARTA-INDONESIA